CATALOGO BATTERIE
BATTERIES CATALOGUE

release Nov 2025

Indice bigbat
Bigbat index

BATTERIE AL PIOMBO / LEAD BATTERIES	pp. 08
Standard	pp. 10
Long Life	pp. 36
BATTERIE AL LITIO / LITHIUM BATTERIES	pp 66
Confezioni / Packaging	pp. 86
Condizioni di vendita / General Terms	pp. 90

Affidabilità a portata di mano

Handy reliability

ELAN è un'impresa leader nel settore della Sicurezza.
Fondata nel 1986, ELAN si distingue sul mercato italiano ed estero per l'alta qualità dei prodotti Made in Italy, per la garanzia della costante disponibilità in magazzino dei prodotti in pronta consegna, per un portfolio di oltre 400 prodotti e per l'ottimo servizio di assistenza tecnica e commerciale multilingue.
ELAN opera in più di 50 Paesi diversi, assicurando ai propri installatori e distributori di sistemi di sicurezza e antincendio, prodotti specializzati e dall'alto livello qualitativo.
ELAN produce CAVI per SISTEMI di ALLARME SICUREZZA E ANTINCENDIO. Ogni prodotto rispetta i rigidi standards di produzione aziendale e le principali normative internazionali del settore (CEI e UNI-EN). Inoltre propone la vendita di BATTERIE A SECCO RICARICABILI AL PIOMBO e AL LITIO, distribuite con il riconosciuto MARCHIO BIGBAT.
Grazie allo studio, alla ricerca e allo sviluppo di nuovi prodotti, ELAN è in grado di offrire ai propri clienti un valore aggiunto immediatamente percepibile. Competenze tecniche, progettualità ed una consolidata esperienza nel settore dei cavi e delle batterie, garantiscono infatti al cliente di avere tra le mani un prodotto adatto alle esigenze quotidiane, in grado di risolvere le problematiche più comuni degli installatori elettrici.
ELAN è un'azienda certificata ISO 9001:2015.

ELAN is a leading company in the security sector, founded in 1986 and based in Camerano, in the Marche region. It stands out in the Italian and foreign markets for the high quality of its Made in Italy products and the guaranteed constant availability of products in stock for prompt delivery. It boasts a portfolio of over 400 products and an excellent multilingual technical and commercial assistance service.
ELAN operates in more than 50 countries, providing specialised and high-quality products to its installers and distributors of security and fire protection systems.
ELAN manufactures CABLES for SECURITY AND FIRE ALARM SYSTEMS. All the products comply with the company's strict production standards and the main international standards in the sector (CEI and UNI-EN). It also offers DRY RECHARGEABLE LEAD and LITHIUM BATTERIES, distributed under the renowned BIGBAT BRAND.
Thanks to the study, research and development of new products, ELAN is able to offer its customers an immediately perceptible added value.
Technical skills, design and a consolidated experience in the cable and battery sector, guarantee the customer to always have a product suitable for everyday needs, able to solve the most common problems of electrical installers.
ELAN is an ISO 9001:2015 certified company.

Passato e futuro

Past and future

Lo studio, la ricerca e lo sviluppo di nuovi prodotti permette alla ELAN di offrire ai propri clienti un valore aggiunto immediatamente percepibile. Competenze tecniche, progettualità e una consolidata esperienza nel settore dei cavi e delle batterie garantiscono infatti al cliente di avere tra le mani un prodotto adatto alle esigenze quotidiane e in grado di risolvere alle problematiche più comuni degli installatori elettrici.
Situato a Camerano (AN), lo stabilimento produttivo ELAN rappresenta il giusto mix tra tradizione e tecnologia. La combinazione del lavoro e del sapere manuale dei suoi collaboratori, unito ad impianti e macchinari di ultima generazione fanno dell'azienda marchigiana il principale produttore di cavi bassa tensione sul panorama italiano.
La capacità di sapersi innovare mantenendo invariati i propri valori ed il rapporto con il cliente, fanno della ELAN un'impresa di successo e proiettata nel futuro.

Research and development of new products allow ELAN to offer to its customers a value added solution easy to perceive. Technical competences, projects and the consolidated experience in the cable and battery businesses make sure that customers handle the right product during every day applications, solving any time the most common issues during the installations.
Located in Camerano (Ancona – Italy), ELAN factory is the right mix between traditions and innovation. The know-how of ELAN staff together with the infrastructure and latest generation production machineries allow the company to be the main manufacturer of low voltage cables for security and fire in Italy.
The ability of being innovative without forgetting the values and the relations with customers, make sure that ELAN is a successful company looking to the future.

BIGBAT e l'adeguamento al regolamento Europeo 2023/1542

ELAN srl segue con attenzione il nuovo Regolamento Europeo sulle batterie 2023/1542 ed ha intrapreso una serie di attività volte a garantire sempre il rispetto di tutti i requisiti necessari nei tempi richiesti, fin dalla pubblicazione delle prime bozze della normativa del 2020.
Il Regolamento si prefigge come scopo principale quello di **accelerare la transizione verso un'economia circolare** in modo da raggiungere l'azzeramento delle emissioni nette di gas serra entro il 2050 nell'ambito del Green Deal europeo, istituendo un quadro legislativo unificato ed omnicomprensivo dei requisiti per la gestione delle batterie.
Si applica a tutte le categorie di batterie (batterie portatili, batterie per veicoli, batterie per mezzi di trasporto leggeri, batterie per veicoli elettrici e batterie industriali).

Il nuovo regolamento coinvolge tutti gli aspetti del lifecycle della batteria, dalla sua progettazione fino alla sua gestione a fine vita.
Una delle date più importanti è quella del 18 Agosto 2024, in particolare per la MARCATURA CE.
ELAN srl garantisce che le serie di batterie al piombo BIGBAT rispettino il pieno adeguamento alle normative vigenti, assicurando come sempre la massima qualità del prodotto, la disponibilità in pronta consegna e una costante e accurata attenzione al cliente.

BIGBAT and compliance with the European battery regulation 2023/1542

ELAN has been closely monitoring the new European Regulation 2023/1542 and has carried out a series of activities to ensure that all the necessary requirements are met on time, ever since the initial drafts of the legislation were published in 2020.
The main goal of the Regulation is to **speed up the transition to a circular economy** and achieve zero net greenhouse gas emissions by 2050 as part of the European Green Deal. This will be achieved by establishing a unified and comprehensive legislative framework of requirements for battery management.
The Regulation **applies to all battery categories**, including portable batteries, vehicle batteries, batteries for light transport vehicles, batteries for electric vehicles, and industrial batteries. It covers all aspects of the battery lifecycle, from design to end-of-life management.
A significant date to note is 18 August 2024, especially for CE marking.
ELAN ensures that the BIGBAT lead-acid battery series fully complies with current regulations, guaranteeing high product quality, availability for prompt delivery, and constant, attentive customer care

BIGBAT
batteries

BATTERIE AL PIOMBO
LEAD BATTERIES

Le batterie regolate a valvole BIGBAT ricaricabili (VRLA) sono costruite per garantire straordinarie performance in condizioni di scarica, sovraccarico, vibrazioni e shock. L'utilizzo di speciali resine sigillanti su carcasse con scanalature e sfoghi e connettori saldati garantiscono un'estrema resistenza ed eventuali perdite. Le batterie BIGBAT® VRLA utilizzano piastre di piombo e calcio separate da una fibra di vetro (AGM) assorbente che trattiene l'elettrolita a contatto con le celle. Il materiale AGM è altamente poroso, in quanto fatto da un tappetino di micro fibra di vetro con fibre polimeriche imbevute di elettrolito così da far in modo che una sua fuoriuscita sia altamente improbabile.

BIGBAT®'s valve regulated lead acid (VRLA) rechargeable batteries are designed to provide outstanding performance in withstanding overcharge, over discharge, and resisting vibration and shock. These compact batteries save installation space while providing full and reliable power.
The use of special sealing epoxies, tongue and groove case construction, long-sealing paths for posts and connectors assures that the battery will offer exceptional leak resistance. BIGBAT® VRLA batteries utilize pasted lead-calcium plates with the electrolyte in the battery held captive in an Absorbent Glass Mat (AGM) separator located between the plates that immobilizes the electrolyte in the cell. AGM separator material is a highly porous, absorbent micro fiberglass mat mixed with polymer fibers that immobilizes the electrolyte and creates a situation where a spill of electrolyte is highly unlikely.

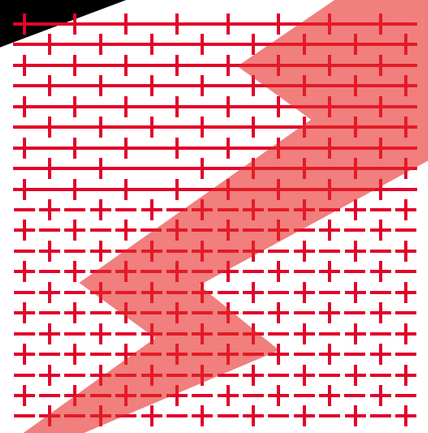

Caratteristiche generali

Batterie al piombo
Alta qualità e affidabilità
Adatte a scariche profonde
Nessuna generazione di gas corrosivi
Lunga Durata
Veloce ricarica
Alta densità di potenza
Assenza di manutenzione

General features

Lead batteries
High quality and reliability
Exceptional deep discharge recovery
No corrosive gas generation
Long service life
Quick chargeability
High power density
Maintenance-free operation

Applicazioni

UPS (gruppi di continuità)
Luci di emergenza
Controlli allarme
generatori back up per sistemi di telecomunicazione
Prato e attrezzi da giardino
Motore d'avviamento
Accumulo d'energia

Applications

UPS (uninterruptible power supplies
Emergency lighting
Alarm panels
Telecom back-up power supplies
Lawn and garden tools
Engine starters
Energy storage

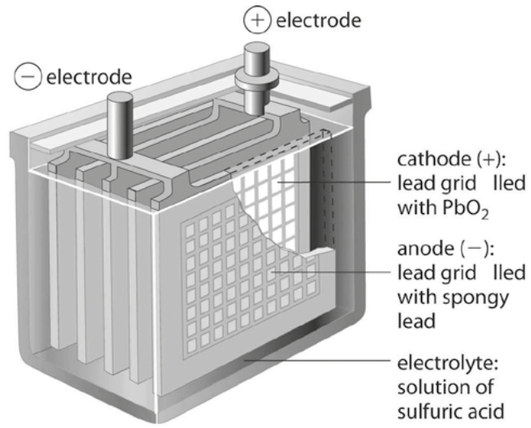

cell reaction:
$Pb(s) + PbO_2(s) + 2HSO_4^-(aq) + 2H^+(aq) \rightarrow 2PbSO_4(s) + 2H_2O(l)$

BATTERIE STANDARD
STANDARD BATTERIES

La costruzione delle batterie BIGBAT® è effettuata secondo le più innovative tecniche di progettazione: questo ne garantisce l'ottimale funzionamento e la lunga durata nel tempo.

- La costruzione assolutamente ermetica consente un tranquillo impiego della batteria non essendoci alcuna possibilità di fuoriuscita dell'elettrolito.
- Non è necessario operare alcun tipo di aggiunta grazie al processo di generazione di acqua che rende l'elettrolito costante nel tempo.
- La temperatura di funzionamento può variare da -20°C a +50°C senza apprezzabili variazioni delle prestazioni della batteria.
- La carica resta costante anche dopo un lungo periodo di non utilizzo a temperatura 20-30°C.
- Le caratteristiche costruttive danno alla batteria un'alta capacità di scarica in breve tempo con ottimale recupero della sua funzionalità.

Construction of BIGBAT® batteries is according to the most innovating technique of designing: it guarantees a very good functionality and long life.

- The construction is absoluted sealed so batteries can be used quietly as there is no chance that electrolyte could exit.
- It is not necessary to add anything as batteries produced themselves water so the electrolyte remains steady during the time.
- The temperature of usage can range from -20°C to +50°C without any appreciable change in batteries' performance.
- Charge remain steady even after long period in stock, suggested temperature 20-30°C.
- Features of construction give to the batteries high capacity for rapid discharge with very good restarting in his working

Caratteristiche generali

Batterie LONG LIFE

Panno di fibra in vetro assorbente (AGM) per la ricombinazione efficiente di gas fino al 99% e senza manutenzione dell'elettrolita o aggiunta di acqua.

Nessuna restrizione per il trasporto aereo in base a IATA/ICAO Special Provision A67

Componente riconosciuto UL

Può essere montata in ogni posizione

Tecnologia della griglia con lega di piombo, calcio e stagno per una densità ad alta potenza.

Lunga durata, per applicazione tampone o cicliche

Assenza di manutenzione

Bassa autoscarica

General features

Standard Batteries

Absorbent Glass Mat (AGM) technology for efficient gas recombination of up to 99% and freedom from electrolyte maintenance or water adding.

Not restricted for air transport-complies with IATA/ICAO Special Provision A67.

UL-recognized component.

Can be mounted in any orientation.

Computer designed lead, calcium tin alloy grid for high power density.

Long service life, float or cyclic applications.

Maintenance-free operation.

Low self discharge.

Vita della batteria in uso ciclico
Cycle service life

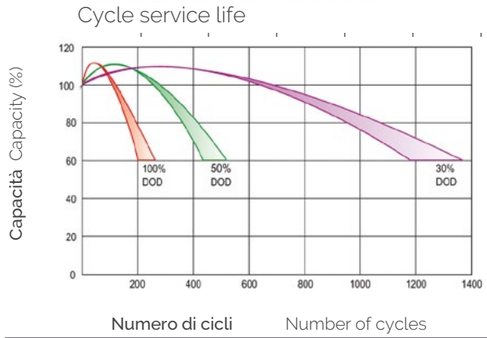

Curve di scarica*
Discharge curves (25°C)*

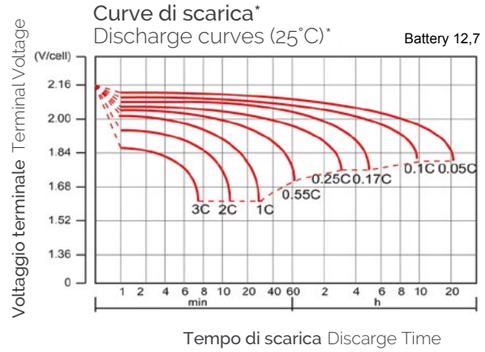

Vita della batteria in tampone
Trickle (forfloat) service life

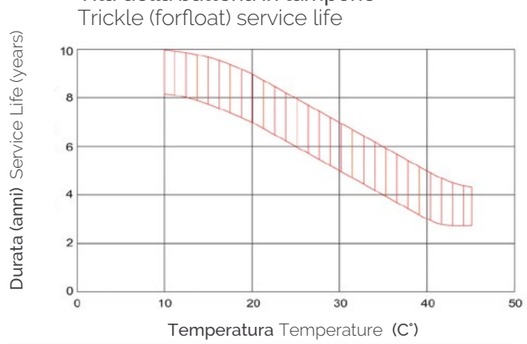

Corrente e tempo di scarica*
Current and discharge duration time*

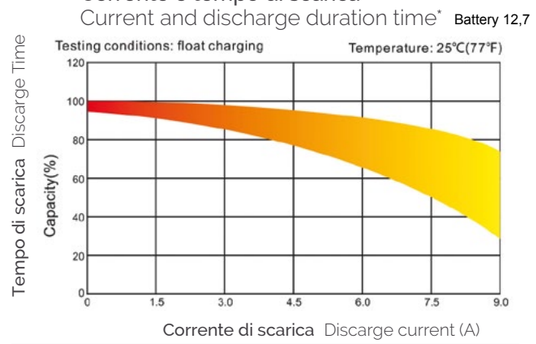

BIGBAT 6V 1.2Ah

cod. 006012

Dimensioni e peso
Dimensions and weight

Lunghezza – Length	97 mm
Larghezza – Width	24 mm
Altezza – Height	52 mm
Altezza Totale – Total Height	58 mm
Peso appross. – Approx. Weight	0,30 Kg
Dev. peso – Weight deviation	± 5%
Confezione – box	20 pcs.

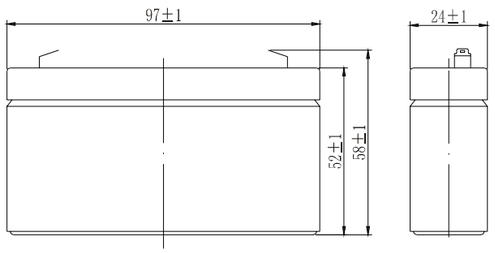

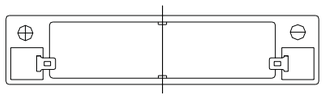

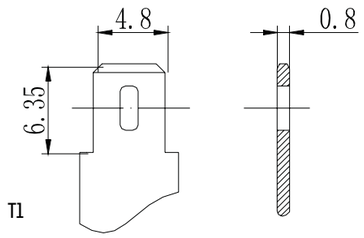

Italia: Contributo COBAT assolto - Disposal fee paid in Italy only.

Costruzione batteria - Battery construction

Tensione d'esercizio – Nominal Voltage	6V
Numero di celle – Number of cell	3
Ciclo di vita nominale – Design Life	5 years
Resistenza interna – Internal Resistance: batteria completamente carica - Fully charged battery 25°C	≤ 50mOhms
Auto scaricamento – Self-Discharge: 3% riduzione di capacità al mese a 20° medi - 3% of capacity declined per month at 20°C (average)	
Max. corrente di scarica – Max. Discharge Current 25°C	18A (5s)
Corrente di corto circuito – Short Circuit Current	60 Ah
Metodi di carica – Charge Methods: Carica con voltaggio costante - Constant Voltage Charge 25°C	

Capacità Nominale – Nominal Capacity 25°C			
20 hour rate (0.06A, 5.25V)	10 hour rate (0.11A, 5.25V)	5 hour rate (0.21A, 5.25V)	1 hour rate (0.82A, 4.8V)
1,2 Ah	1,1 Ah	1,05 Ah	0,82 Ah

Campo di temperatura operativa – Operating Temperature Range		
Scarica – Discharge	Carica – Charge	Stoccaggio – Storage
-20~60°C	-10~60°C	-20~60°C

Uso ciclico – Cycle use		
Uso ciclico Cycle use	Corrente massima di carica Maximum charging current	Compensazione della temperatura Temperature compensation
2.40-2.45VPC	0.48A	-15mV/C°

Uso in standby – Standby use	
Uso in standby Standby use	Compensazione della temperatura Temperature compensation
2.23-2.30VPC	-10mV/C°

Discharge characteristics

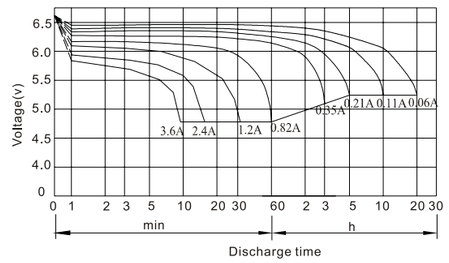

Life characteristics of Standby use

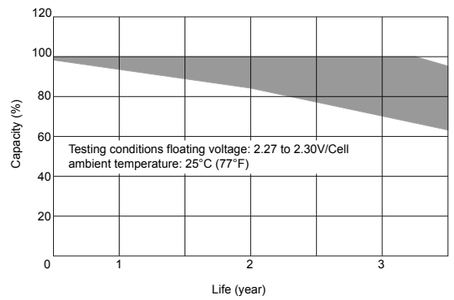

Cycle service life in relation to depth of discharge

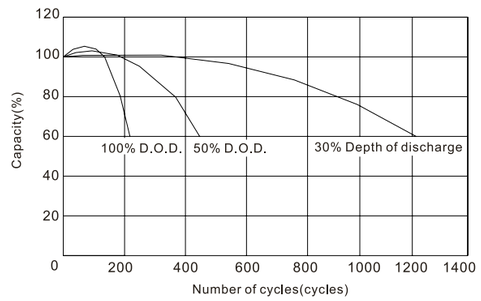

BIGBAT 6V 3.2Ah

cod. 00603

Dimensioni e peso
Dimensions and weight

Lunghezza – Length	134 ± 1mm
Larghezza – Width	34 ± 1mm
Altezza – Height	61 ± 1mm
Altezza Totale – Total Height	67 ± 1mm
Peso appross. – Approx. Weight	0,60 Kg
Dev. peso – Weight deviation	± 5%
Confezione – box	20 pcs.

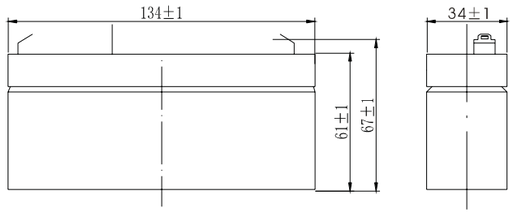

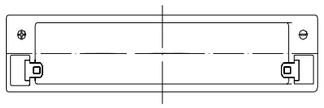

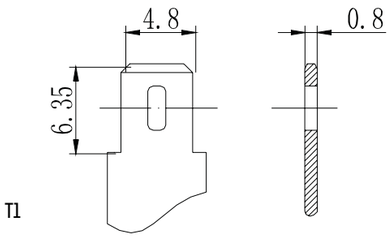

Italia: Contributo COBAT assolto - Disposal fee paid in Italy only.

Costruzione batteria - Battery construction

Tensione d'esercizio – Nominal Voltage	6V
Numero di celle – Number of cell	3
Ciclo di vita nominale – Design Life	5 years
Resistenza interna – Internal Resistance: batteria completamente carica - Fully charged battery 25°C	≤ 30mOhms
Auto scaricamento – Self-Discharge: 3% riduzione di capacità al mese a 20° medi - 3% of capacity declined per month at 20°C (average)	
Max. corrente di scarica – Max. Discharge Current 25°C	48A (5s)
Corrente di corto circuito – Short Circuit Current	160A
Metodi di carica – Charge Methods: Carica con voltaggio costante - Constant Voltage Charge 25°C	

Capacità Nominale – Nominal Capacity 25°C			
20 hour rate (0.16A, 5.25V)	10 hour rate (0.31A, 5.25V)	5 hour rate (0.57A, 5.25V)	1 hour rate (2.1A, 4.8V)
3,2 Ah	3,1 Ah	2,85 Ah	2,1 Ah

Campo di temperatura operativa – Operating Temperature Range		
Scarica – Discharge	Carica – Charge	Stoccaggio – Storage
-20~60°C	-10~60°C	-20~60°C

Uso ciclico – Cycle use		
Uso ciclico Cycle use	Corrente massima di carica Maximum charging current	Compensazione della temperatura Temperature compensation
2.40-2.45VPC	1. A	-15mV/C°

Discharge characteristics

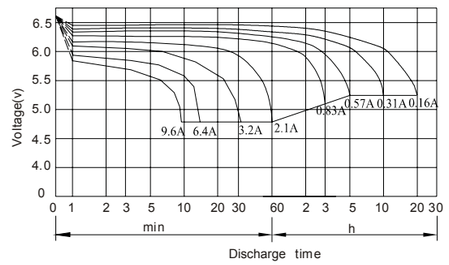

Life characteristics of Standby use

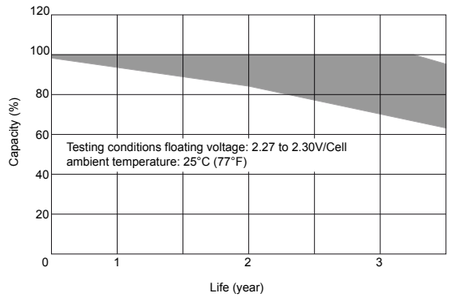

Cycle service life in relation to depth of discharge

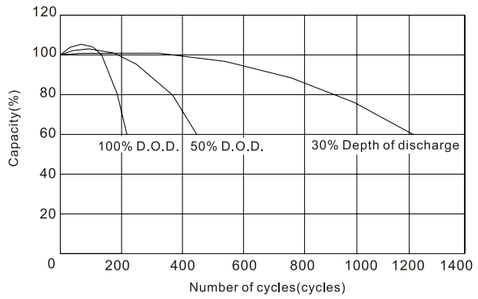

BIGBAT 6V 4.5Ah

cod. 00604

Dimensioni e peso
Dimensions and weight

Lunghezza – Length	70mm
Larghezza – Width	47mm
Altezza – Height	101mm
Altezza Totale – Total Height	107mm
Peso appross. – Approx. Weight	0,75 Kg
Dev. peso – Weight deviation	± 5%
Confezione – box	20 pcs.

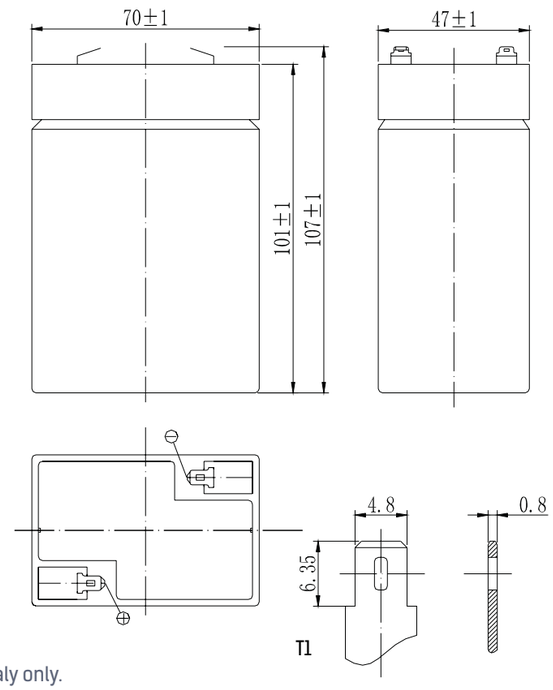

Italia: Contributo COBAT assolto - Disposal fee paid in Italy only.

Costruzione batteria - Battery construction

Tensione d'esercizio – Nominal Voltage	6V
Numero di celle – Number of cell	3
Ciclo di vita nominale – Design Life	5 years
Resistenza interna – Internal Resistance: batteria completamente carica - Fully charged battery 25°C	≤ 27mOhms
Auto scaricamento – Self-Discharge: 3% riduzione di capacità al mese a 20° medi - 3% of capacity declined per month at 20°C (average)	
Max. corrente di scarica – Max. Discharge Current 25°C	67.5A (5s)
Corrente di corto circuito – Short Circuit Current	225A
Metodi di carica – Charge Methods: Carica con voltaggio costante - Constant Voltage Charge 25°C	

Capacità Nominale – Nominal Capacity 25°C			
20 hour rate (0225A, 5.25V)	10 hour rate (0.44A, 5.25V)	5 hour rate (0.72A, 5.25V)	1 hour rate (3,06A, 4.8V)
4,5 Ah	4,4 Ah	3,6 Ah	3,06 Ah

Campo di temperatura operativa – Operating Temperature Range		
Scarica – Discharge	Carica – Charge	Stoccaggio – Storage
-20~60°C	-10~60°C	-20~60°C

Uso ciclico – Cycle use		
Uso ciclico Cycle use	Corrente massima di carica Maximum charging current	Compensazione della temperatura Temperature compensation
2.40-2.45VPC	1.8A	-15mV/C°

Uso in standby – Standby use	
Uso in standby Standby use	Compensazione della temperatura Temperature compensation
2.23-2.30VPC	-10mV/C°

Discharge characteristics

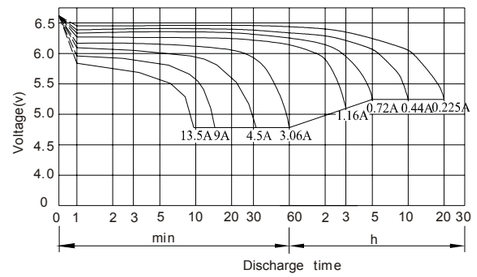

Life characteristics of Standby use

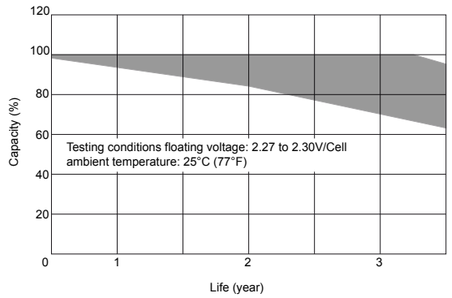

Cycle service life in relation to depth of discharge

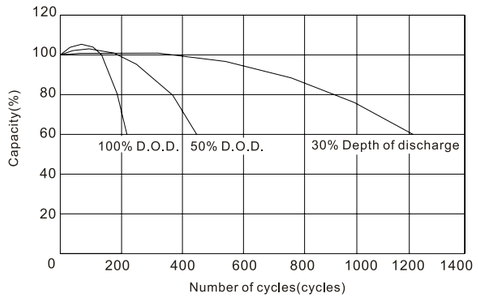

BIGBAT 6V 7Ah

cod. 00607

Dimensioni e peso
Dimensions and weight

Lunghezza – Length	151 ± 1mm
Larghezza – Width	34 ± 1mm
Altezza – Height	94 ± 1mm
Altezza Totale – Total Height	100 ± 1mm
Peso appross. – Approx. Weight	1,15 Kg
Dev. peso – Weight deviation	± 5%
Confezione – box	16 pcs.

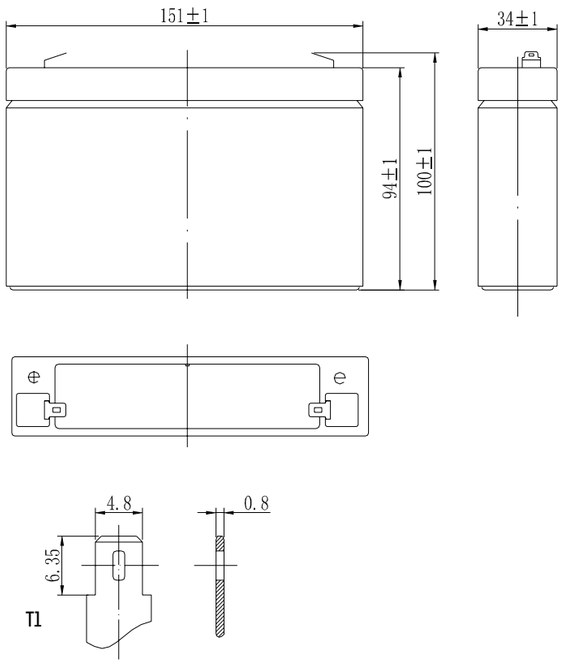

Italia: Contributo COBAT assolto - Disposal fee paid in Italy only.

Costruzione batteria - Battery construction

Tensione d'esercizio – Nominal Voltage	6V
Numero di celle – Number of cell	3
Ciclo di vita nominale – Design Life	5 years
Resistenza interna – Internal Resistance: batteria completamente carica - Fully charged battery 25°C	≤ 15mOhms
Auto scaricamento – Self-Discharge: 3% riduzione di capacità al mese a 20° medi - 3% of capacity declined per month at 20°C (average)	
Max. corrente di scarica – Max. Discharge Current 25°C	105A (5s)
Corrente di corto circuito – Short Circuit Current	350A
Metodi di carica – Charge Methods: Carica con voltaggio costante - Constant Voltage Charge 25°C	

Capacità Nominale – Nominal Capacity 25°C			
20 hour rate (035A, 5.25V)	10 hour rate (0.65A, 5.25V)	5 hour rate (1,2A, 5.25V)	1 hour rate (4,7A, 4.8V)
7,0 Ah	6,5 Ah	6,0 Ah	4,7 Ah

Campo di temperatura operativa – Operating Temperature Range		
Scarica – Discharge	Carica – Charge	Stoccaggio – Storage
-20~60°C	-10~60°C	-20~60°C

Uso ciclico – Cycle use		
Uso ciclico Cycle use	Corrente massima di carica Maximum charging current	Compensazione della temperatura Temperature compensation
2.40-2.45VPC	2.3 A	-15mV/C°

Uso in standby – Standby use	
Uso in standby Standby use	Compensazione della temperatura Temperature compensation
2.23-2.30VPC	-10mV/C°

Discharge characteristics

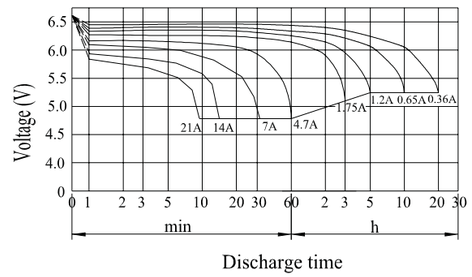

Life characteristics of Standby use

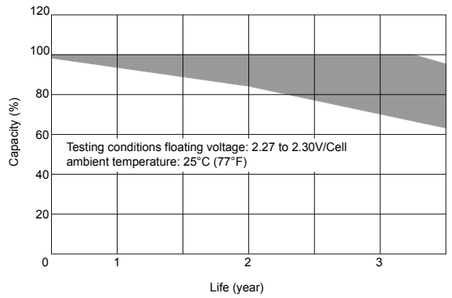

Cycle service life in relation to depth of discharge

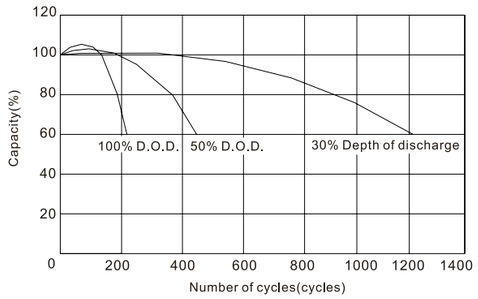

BIGBAT 6V 12Ah

cod. 00610

Dimensioni e peso
Dimensions and weight

Lunghezza – Length	151 mm
Larghezza – Width	50 mm
Altezza – Height	94 mm
Altezza Totale – Total Height	100 mm
Peso appross. – Approx. Weight	1,80 Kg
Dev. peso – Weight deviation	± 5%
Confezione – box	10 pcs.

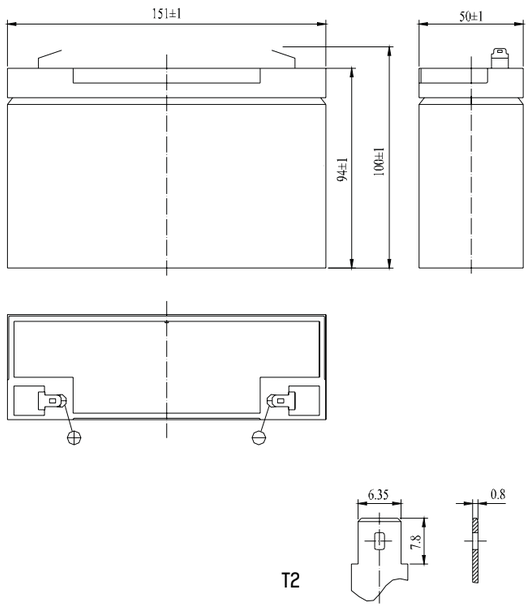

Italia: Contributo COBAT assolto - Disposal fee paid in Italy only.

Costruzione batteria - Battery construction

Tensione d'esercizio – Nominal Voltage	6V
Numero di celle – Number of cell	3
Ciclo di vita nominale – Design Life	5 years
Resistenza interna – Internal Resistance: batteria completamente carica - Fully charged battery 25°C	≤ 10mOhms
Auto scaricamento – Self-Discharge: 3% riduzione di capacità al mese a 20° medi - 3% of capacity declined per month at 20°C (average)	
Max. corrente di scarica – Max. Discharge Current 25°C	180 A (5s)
Corrente di corto circuito – Short Circuit Current	600 A
Metodi di carica – Charge Methods: Carica con voltaggio costante - Constant Voltage Charge 25°C	

Capacità Nominale – Nominal Capacity 25°C			
20 hour rate (0.6 A, 5.25 V)	10 hour rate (1.15 A, 5.25 V)	5 hour rate (2,02 A, 5.25 V)	1 hour rate (7,80 A, 4.8 V)
12,00 Ah	11,50 Ah	10,10 Ah	7,80 Ah

Campo di temperatura operativa – Operating Temperature Range		
Scarica – Discharge	Carica – Charge	Stoccaggio – Storage
-20~60°C	-10~60°C	-20~60°C

Uso ciclico – Cycle use		
Uso ciclico Cycle use	Corrente massima di carica Maximum charging current	Compensazione della temperatura Temperature compensation
2.40-2.45VPC	4.8 A	-15mV/C°

Uso in standby – Standby use	
Uso in standby Standby use	Compensazione della temperatura Temperature compensation
2.23-2.30VPC	-10mV/C°

Discharge characteristics

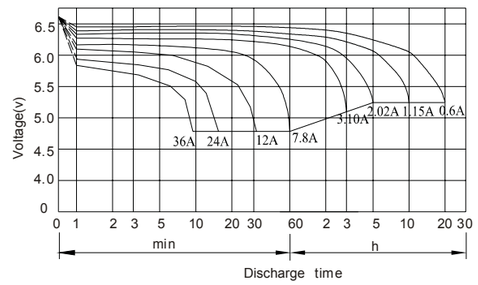

Life characteristics of Standby use

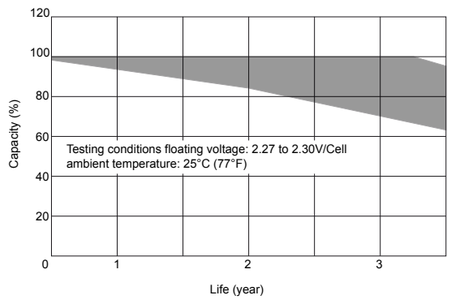

Cycle service life in relation to depth of discharge

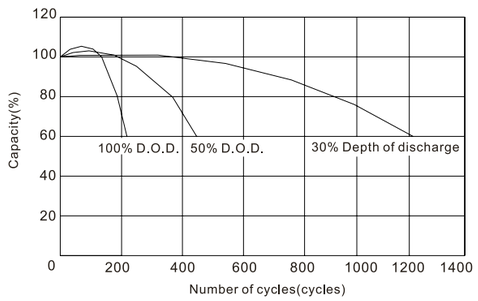

BIGBAT 12V 1,2Ah

cod. 012012

Dimensioni e peso
Dimensions and weight

Lunghezza – Length	97mm
Larghezza – Width	45mm
Altezza – Height	52mm
Altezza Totale – Total Height	58mm
Peso appross. – Approx. Weight	0,60 Kg
Dev. peso – Weight deviation	± 5%
Confezione – box	20 pcs.

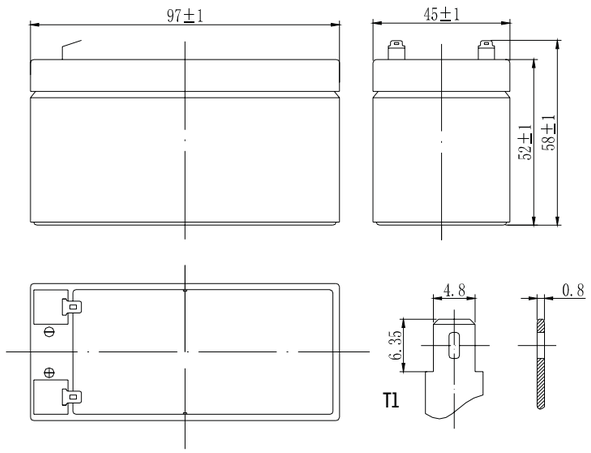

Italia: Contributo COBAT assolto - Disposal fee paid in Italy only.

Costruzione batteria - Battery construction

Tensione d'esercizio – Nominal Voltage	12V
Numero di celle – Number of cell	6
Ciclo di vita nominale – Design Life	5 years
Resistenza interna – Internal Resistance: batteria completamente carica - Fully charged battery 25°C	≤ 55mOhms
Auto scaricamento – Self-Discharge: 3% riduzione di capacità al mese a 20° medi - 3% of capacity declined per month at 20°C (average)	
Max. corrente di scarica – Max. Discharge Current 25°C	18A (5s)
Corrente di corto circuito – Short Circuit Current	60A
Metodi di carica – Charge Methods: Carica con voltaggio costante - Constant Voltage Charge 25°C	

Capacità Nominale – Nominal Capacity 25°C			
20 hour rate (0.06 A, 10,5 V)	10 hour rate (0.117 A, 10,5 V)	5 hour rate (0.23 A, 10,5 V)	1 hour rate (0.89 A, 9,6 V)
1,2 Ah	1,17 Ah	1,15 Ah	0,89 Ah

Campo di temperatura operativa – Operating Temperature Range		
Scarica – Discharge	Carica – Charge	Stoccaggio – Storage
-20~60°C	-10~60°C	-20~60°C

Uso ciclico – Cycle use		
Uso ciclico Cycle use	Corrente massima di carica Maximum charging current	Compensazione della temperatura Temperature compensation
2.40-2.45VPC	0,48A	-30mV/C°

Uso in standby – Standby use	
Uso in standby Standby use	Compensazione della temperatura Temperature compensation
2.23-2.30VPC	-20mV/C°

Discharge characteristics

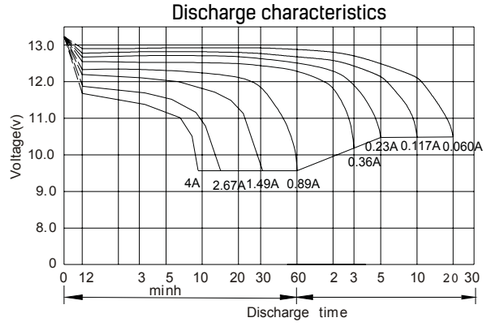

Life characteristics of Standby use

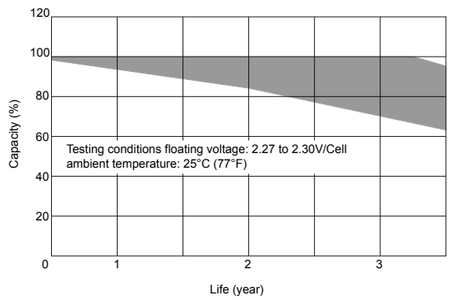

Cycle service life in relation to depth of discharge

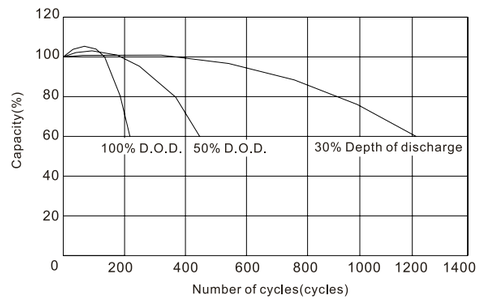

BIGBAT 12V 2,0Ah

cod. 01202

Dimensioni e peso
Dimensions and weight

Lunghezza – Length	178mm
Larghezza – Width	35mm
Altezza – Height	61mm
Altezza Totale – Total Height	67mm
Peso appross. – Approx. Weight	0,85 Kg
Dev. peso – Weight deviation	± 5%
Confezione – box	18 pcs.

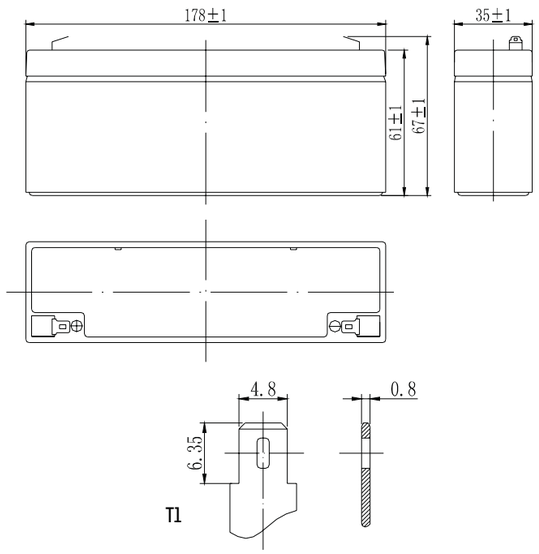

Italia: Contributo COBAT assolto - Disposal fee paid in Italy only.

Costruzione batteria - Battery construction

Tensione d'esercizio – Nominal Voltage	12V
Numero di celle – Number of cell	6
Ciclo di vita nominale – Design Life	5 years
Resistenza interna – Internal Resistance: batteria completamente carica - Fully charged battery 25°C	≤ 60mOhms
Auto scaricamento – Self-Discharge: 3% riduzione di capacità al mese a 20° medi - 3% of capacity declined per month at 20°C (average)	
Max. corrente di scarica – Max. Discharge Current 25°C	34.5 A (5s)
Corrente di corto circuito – Short Circuit Current	115 A
Metodi di carica – Charge Methods: Carica con voltaggio costante - Constant Voltage Charge 25°C	

Capacità Nominale – Nominal Capacity 25°C			
20 hour rate (0.115 A, 10,5 V)	10 hour rate (0.2 A, 10,5 V)	5 hour rate (0.37 A, 10,5 V)	1 hour rate (1,46 A, 9,6 V)
2,30 Ah	2,00 Ah	1,85 Ah	1,46 Ah

Campo di temperatura operativa – Operating Temperature Range		
Scarica – Discharge	Carica – Charge	Stoccaggio – Storage
-20~60°C	-10~60°C	-20~60°C

Uso ciclico – Cycle use		
Uso ciclico Cycle use	Corrente massima di carica Maximum charging current	Compensazione della temperatura Temperature compensation
2.40-2.45VPC	0,92 A	-30mV/C°

Uso in standby – Standby use	
Uso in standby Standby use	Compensazione della temperatura Temperature compensation
2.23-2.30VPC	-20mV/C°

Discharge characteristics

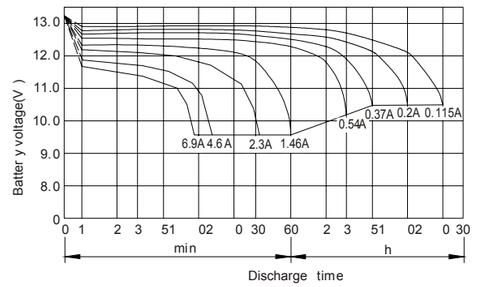

Life characteristics of Standby use

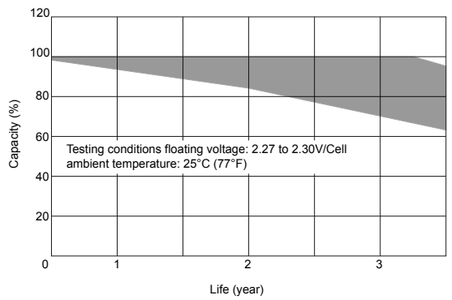

Cycle service life in relation to depth of discharge

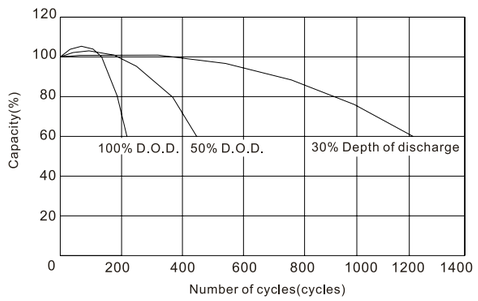

STANDARD

LONG LIFE

LITHIUM

BIGBAT 12V 3,2Ah

cod. 01203

Dimensioni e peso
Dimensions and weight

Lunghezza – Length	134 mm
Larghezza – Width	67 mm
Altezza – Height	61 mm
Altezza Totale – Total Height	67 mm
Peso appross. – Approx. Weight	1,30 Kg
Dev. peso – Weight deviation	± 5%
Confezione – box	10 pcs.

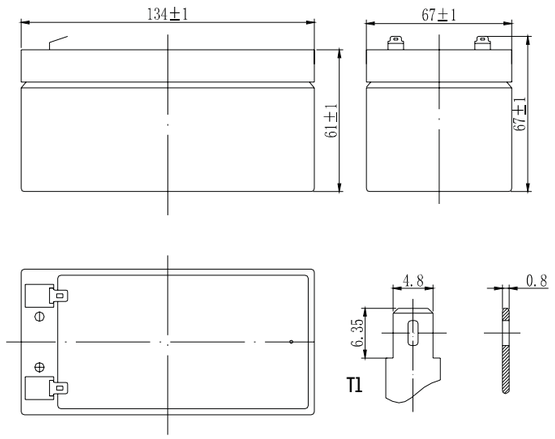

Italia: Contributo COBAT assolto - Disposal fee paid in Italy only.

Costruzione batteria - Battery construction

Tensione d'esercizio – Nominal Voltage	12V
Numero di celle – Number of cell	6
Ciclo di vita nominale – Design Life	5 years
Resistenza interna – Internal Resistance: batteria completamente carica - Fully charged battery 25°C	≤ 68mOhms
Auto scaricamento – Self-Discharge: 3% riduzione di capacità al mese a 20° medi - 3% of capacity declined per month at 20°C (average)	
Max. corrente di scarica – Max. Discharge Current 25°C	48 A (5s)
Corrente di corto circuito – Short Circuit Current	160 A
Metodi di carica – Charge Methods: Carica con voltaggio costante - Constant Voltage Charge 25°C	

Capacità Nominale – Nominal Capacity 25°C			
20 hour rate (0.16 A, 10,5 V)	10 hour rate (0.31 A, 10,5 V)	5 hour rate (0.56 A, 10,5 V)	1 hour rate (2,08 A, 9,6 V)
3,20 Ah	3,10 Ah	2,80 Ah	2,08 Ah

Campo di temperatura operativa – Operating Temperature Range		
Scarica – Discharge	Carica – Charge	Stoccaggio – Storage
-20~60°C	-10~60°C	-20~60°C

Uso ciclico – Cycle use		
Uso ciclico Cycle use	Corrente massima di carica Maximum charging current	Compensazione della temperatura Temperature compensation
2.40-2.45VPC	1,28 A	-30mV/C°

Uso in standby – Standby use	
Uso in standby Standby use	Compensazione della temperatura Temperature compensation
2.23-2.30VPC	-20mV/C°

Discharge characteristics

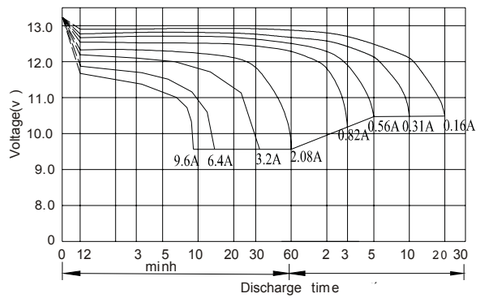

Life characteristics of Standby use

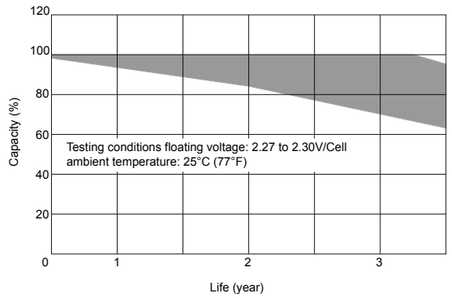

Cycle service life in relation to depth of discharge

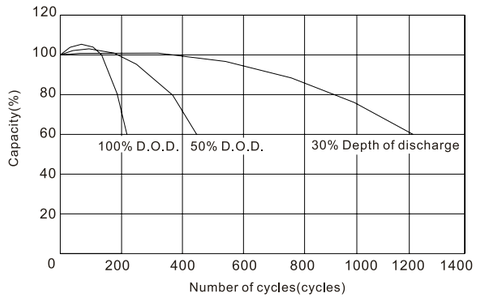

BIGBAT 12V 4,5Ah

cod. 01204

Dimensioni e peso
Dimensions and weight

Lunghezza – Length	90 mm
Larghezza – Width	70 mm
Altezza – Height	101 mm
Altezza Totale – Total Height	107 mm
Peso appross. – Approx. Weight	1,40 Kg
Dev. peso – Weight deviation	± 5%
Confezione – box	12 pcs.

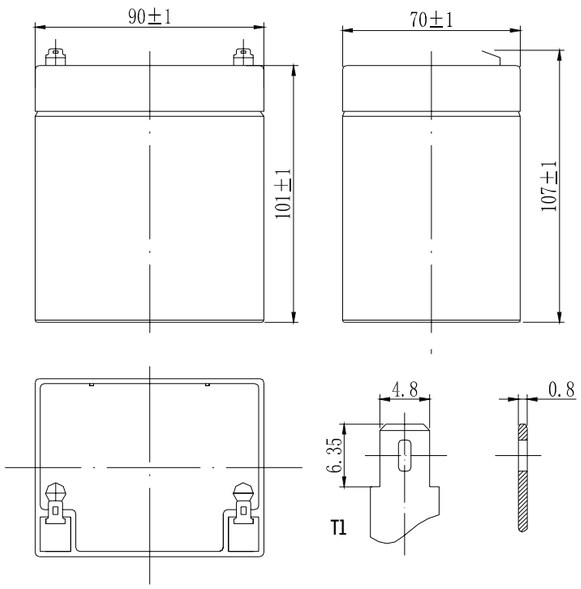

Italia: Contributo COBAT assolto - Disposal fee paid in Italy only.

Costruzione batteria - Battery construction

Tensione d'esercizio – Nominal Voltage	12V
Numero di celle – Number of cell	6
Ciclo di vita nominale – Design Life	5 years
Resistenza interna – Internal Resistance: batteria completamente carica - Fully charged battery 25°C	≤ 35mOhms
Auto scaricamento – Self-Discharge: 3% riduzione di capacità al mese a 20° medi - 3% of capacity declined per month at 20°C (average)	
Max. corrente di scarica – Max. Discharge Current 25°C	67,5 A (5s)
Corrente di corto circuito – Short Circuit Current	240 A
Metodi di carica – Charge Methods: Carica con voltaggio costante - Constant Voltage Charge 25°C	

Capacità Nominale – Nominal Capacity 25°C			
20 hour rate (0.225 A, 10,5 V)	10 hour rate (0.445 A, 10,5 V)	5 hour rate (0.85 A, 10,5 V)	1 hour rate (3,60 A, 9,6 V)
4,50 Ah	4,45 Ah	4,25 Ah	3,60 Ah

Campo di temperatura operativa – Operating Temperature Range		
Scarica – Discharge	Carica – Charge	Stoccaggio – Storage
-20~60°C	-10~60°C	-20~60°C

Uso ciclico – Cycle use		
Uso ciclico Cycle use	Corrente massima di carica Maximum charging current	Compensazione della temperatura Temperature compensation
2.40-2.45VPC	1,80 A	-30mV/C°

Uso in standby – Standby use	
Uso in standby Standby use	Compensazione della temperatura Temperature compensation
2.23-2.30VPC	-20mV/C°

Discharge characteristics

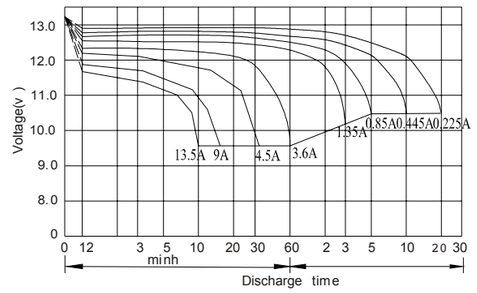

Life characteristics of Standby use

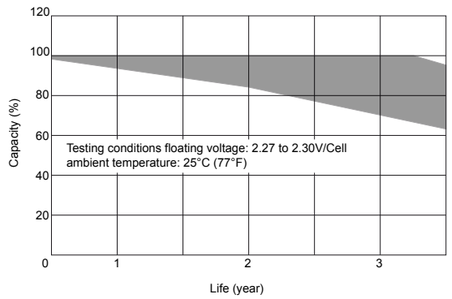

Cycle service life in relation to depth of discharge

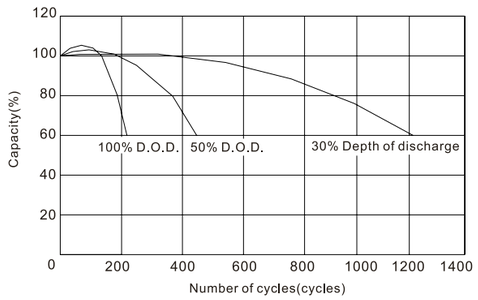

BIGBAT 12V 7Ah

cod. 01207

Dimensioni e peso
Dimensions and weight

Lunghezza – Length	151 mm
Larghezza – Width	65 mm
Altezza – Height	93,5 mm
Altezza Totale – Total Height	100 mm
Peso appross. – Approx. Weight	2,05 Kg
Dev. peso – Weight deviation	± 5%
Confezione – box	10 pcs.

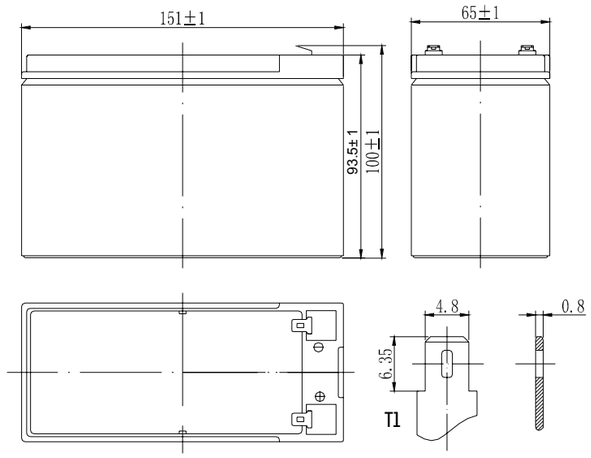

Italia: Contributo COBAT assolto - Disposal fee paid in Italy only.

Costruzione batteria - Battery construction

Tensione d'esercizio – Nominal Voltage	12V
Numero di celle – Number of cell	6
Ciclo di vita nominale – Design Life	5 years
Resistenza interna – Internal Resistance: batteria completamente carica - Fully charged battery 25°C	≤ 30mOhms
Auto scaricamento – Self-Discharge: 3% riduzione di capacità al mese a 20° medi - 3% of capacity declined per month at 20°C (average)	
Max. corrente di scarica – Max. Discharge Current 25°C	105 A (5s)
Corrente di corto circuito – Short Circuit Current	350 A
Metodi di carica – Charge Methods: Carica con voltaggio costante - Constant Voltage Charge 25°C	

Capacità Nominale – Nominal Capacity 25°C			
20 hour rate (0.35 A, 10,5 V)	10 hour rate (0.68 A, 10,5 V)	5 hour rate (1,13 A, 10,5 V)	1 hour rate (4,56 A, 9,6 V)
7,00 Ah	6,80 Ah	5,65 Ah	4,56 Ah

Campo di temperatura operativa – Operating Temperature Range		
Scarica – Discharge	Carica – Charge	Stoccaggio – Storage
-20~60°C	-10~60°C	-20~60°C

Uso ciclico – Cycle use		
Uso ciclico Cycle use	Corrente massima di carica Maximum charging current	Compensazione della temperatura Temperature compensation
2.40-2.45VPC	2,80 A	-30mV/C°

Uso in standby – Standby use	
Uso in standby Standby use	Compensazione della temperatura Temperature compensation
2.23-2.30VPC	-20mV/C°

Discharge characteristics

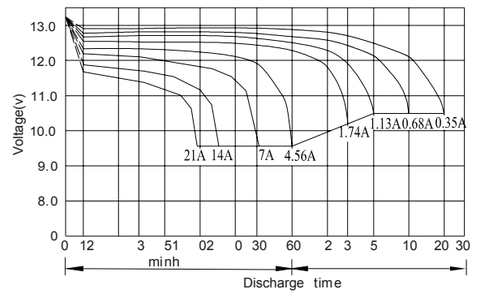

Life characteristics of Standby use

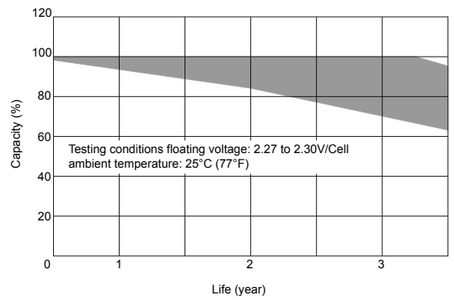

Cycle service life in relation to depth of discharge

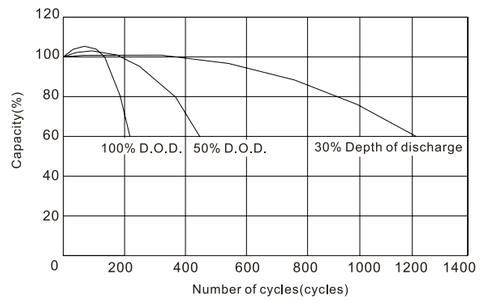

BIGBAT 12V 12Ah

cod. 01210

Dimensioni e peso
Dimensions and weight

Lunghezza – Length	151 mm
Larghezza – Width	98 mm
Altezza – Height	95 mm
Altezza Totale – Total Height	101 mm
Peso appross. – Approx. Weight	3,60 Kg
Dev. peso – Weight deviation	± 5%
Confezione – box	6 pcs.

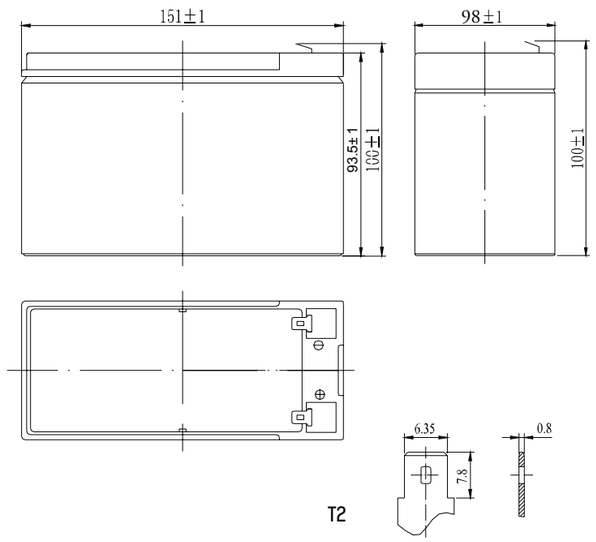

Italia: Contributo COBAT assolto - Disposal fee paid in Italy only.

Costruzione batteria - Battery construction

Tensione d'esercizio – Nominal Voltage	12V
Numero di celle – Number of cell	6
Ciclo di vita nominale – Design Life	5 years
Resistenza interna – Internal Resistance: batteria completamente carica - Fully charged battery 25°C	≤ 19mOhms
Auto scaricamento – Self-Discharge: 3% riduzione di capacità al mese a 20° medi - 3% of capacity declined per month at 20°C (average)	
Max. corrente di scarica – Max. Discharge Current 25°C	180 A (5s)
Corrente di corto circuito – Short Circuit Current	600 A
Metodi di carica – Charge Methods: Carica con voltaggio costante - Constant Voltage Charge 25°C	

Capacità Nominale – Nominal Capacity 25°C			
20 hour rate (0.60 A, 10,5 V)	10 hour rate (1.14 A, 10,5 V)	5 hour rate (2.05 A, 10,5 V)	1 hour rate (8.14 A, 9,6 V)
12,00 Ah	11,40 Ah	10,25 Ah	8,14 Ah

Campo di temperatura operativa – Operating Temperature Range		
Scarica – Discharge	Carica – Charge	Stoccaggio – Storage
-20~60°C	-10~60°C	-20~60°C

Uso ciclico – Cycle use		
Uso ciclico Cycle use	Corrente massima di carica Maximum charging current	Compensazione della temperatura Temperature compensation
2.40-2.45VPC	4,80 A	-30mV/C°

Uso in standby – Standby use	
Uso in standby Standby use	Compensazione della temperatura Temperature compensation
2.23-2.30VPC	-20mV/C°

Discharge characteristics

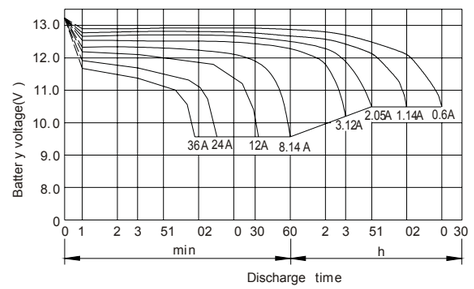

Life characteristics of Standby use

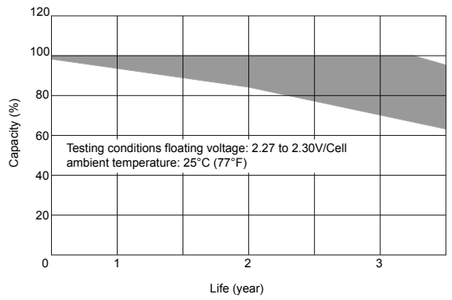

Cycle service life in relation to depth of discharge

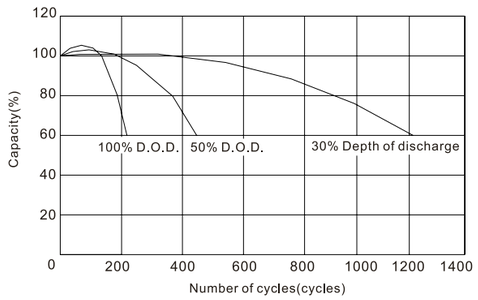

BIGBAT 12V 17Ah

cod. 01217

Dimensioni e peso
Dimensions and weight

Lunghezza – Length	181 mm
Larghezza – Width	77 mm
Altezza – Height	167 mm
Altezza Totale – Total Height	167 mm
Peso appross. – Approx. Weight	5,00 Kg
Dev. peso – Weight deviation	± 5%
Confezione – box	4 pcs.

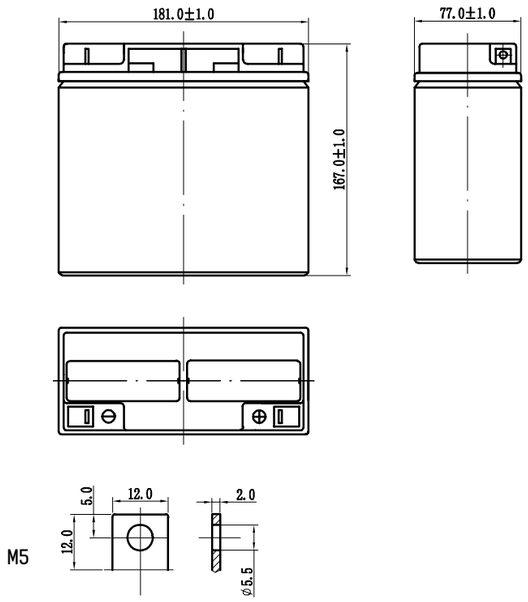

Italia: Contributo COBAT assolto - Disposal fee paid in Italy only.

Costruzione batteria - Battery construction

Tensione d'esercizio – Nominal Voltage	12V
Numero di celle – Number of cell	6
Ciclo di vita nominale – Design Life	5 years
Resistenza interna – Internal Resistance: batteria completamente carica - Fully charged battery 25°C	≤ 14mOhms
Auto scaricamento – Self-Discharge: 3% riduzione di capacità al mese a 20° medi - 3% of capacity declined per month at 20°C (average)	
Max. corrente di scarica – Max. Discharge Current 25°C	225 A (5s)
Corrente di corto circuito – Short Circuit Current	850 A
Metodi di carica – Charge Methods: Carica con voltaggio costante - Constant Voltage Charge 25°C	

Capacità Nominale – Nominal Capacity 25°C			
20 hour rate (0.85 A, 10,5 V)	10 hour rate (1.68 A, 10,5 V)	5 hour rate (3.01 A, 10,5 V)	1 hour rate (12 A, 9,6 V)
17,00 Ah	16,80 Ah	15,05 Ah	12,00 Ah

Campo di temperatura operativa – Operating Temperature Range		
Scarica – Discharge	Carica – Charge	Stoccaggio – Storage
-20~60°C	-10~60°C	-20~60°C

Uso ciclico – Cycle use		
Uso ciclico Cycle use	Corrente massima di carica Maximum charging current	Compensazione della temperatura Temperature compensation
2.40-2.45VPC	6,80 A	-30mV/C°

Uso in standby – Standby use	
Uso in standby Standby use	Compensazione della temperatura Temperature compensation
2.23-2.30VPC	-20mV/C°

Discharge characteristics

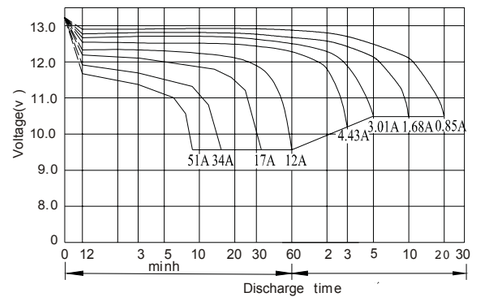

Life characteristics of Standby use

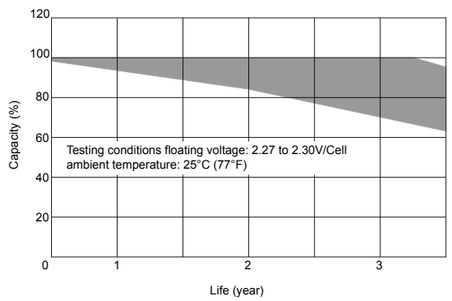

Cycle service life in relation to depth of discharge

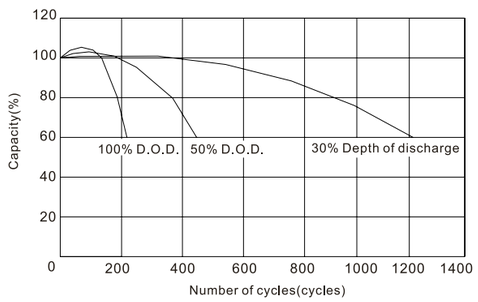

BATTERIE LONG LIFE

LONG LIFE BATTERIES

La costruzione delle batterie BIGBAT® è effettuata secondo le più innovative tecniche di progettazione: questo ne garantisce l'ottimale funzionamento e la lunga durata nel tempo.

- La costruzione assolutamente ermetica consente un tranquillo impiego della batteria non essendoci alcuna possibilità di fuoriuscita dell'elettrolito.
- Non è necessario operare alcun tipo di aggiunta grazie al processo di generazione di acqua che rende l'elettrolito costante nel tempo.
- La temperatura di funzionamento può variare da -20°C a +50°C senza apprezzabili variazioni delle prestazioni della batteria.
- La carica resta costante anche dopo un lungo periodo di non utilizzo a temperatura 20-30°C.
- Le caratteristiche costruttive danno alla batteria un'alta capacità di scarica in breve tempo con ottimale recupero della sua funzionalità.

La serie LONG LIFE sono costruite per applicazioni di vario genere, come gli UPS, utenze elettriche e telecom. Con i suoi 10 anni di esperienza alle spalle, queste batterie rispettano i più importanti standard internazionali, come lo IEC60896-21/22, BS6290-4, Eurobat Guide.
La carcassa e il coperchio delle batterie sono disponibili in plastica ABS. Con più di 15 anni di produzione alle spalle, la serie BIGBAT LONG LIFE VRLA è riconosciuta come la serie di batterie più affidabili e di più alta qualità sul mercato.

Construction of BIGBAT® batteries is according to the most innovating technique of designing: it guarantees a very good functionality and long life.

- The construction is absoluted sealed so batteries can be used quietly as there is no chance that electrolyte could exit.
- It is not necessary to add anything as batteries produced themselves water so the electrolyte remains steady during the time.
- The temperature of usage can range from -20°C to +50°C without any appreciable change in batteries' performance.
- Charge remain steady even after long period in stock, suggested temperature 20-30°C.
- Features of construction give to the batteries high capacity for rapid discharge with very good restarting in his working.

LONG LIFE series are designed for general-purpose applications, such as UPS, telecom and electrical utilities. With 10 years design life, the batteries comply to the most popular international standards, such as IEC60896-21/22, BS6290-4, Eurobat Guide. The battery container and cover are available ABS plastics. With more than 15 years of production experience, BIGBAT LONG LIFE series VRLA batteries are recognized as the most reliable and high quality battery system in the industry.

Caratteristiche generali

Batterie LONG LIFE

Panno di fibra in vetro assorbente (AGM) per la ricombinazione efficiente di gas fino al 99% e senza manutenzione dell'elettrolita o aggiunta di acqua.

Nessuna restrizione per il trasporto aereo in base a IATA/ICAO Special Provision A67

Componente riconosciuto UL

Può essere montata in ogni posizione

Tecnologia della griglia con lega di piombo, calcio e stagno per una densità ad alta potenza.

Lunga durata, per applicazione tampone o cicliche

Assenza di manutenzione

Bassa autoscarica

General features

LONG LIFE Batteries

Absorbent Glass Mat (AGM) technology for efficient gas recombination of up to 99% and freedom from electrolyte maintenance or water adding.

Not restricted for air transport-complies with IATA/ICAO Special Provision A67.

UL-recognized component.

Can be mounted in any orientation.

Computer designed lead, calcium tin alloy grid for high power density.

Long service life, float or cyclic applications.

Maintenance-free operation.

Low self discharge.

Vita della batteria in uso ciclico
Cycle service life

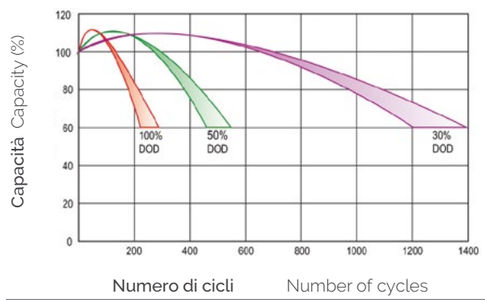

Curve di scarica*
Discharge curves (25°C)*

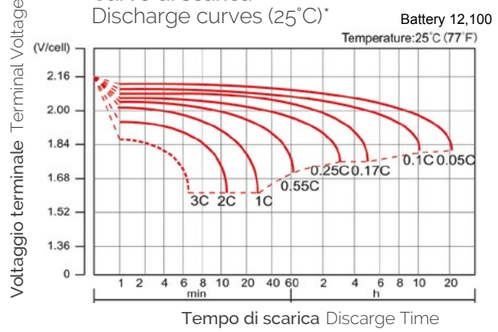

Vita della batteria in tampone
Trickle (forfloat) service life

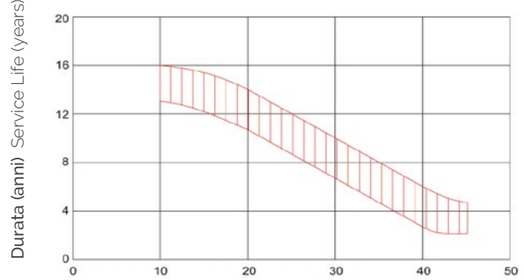

Corrente e tempo di scarica*
Current and discharge duration time*

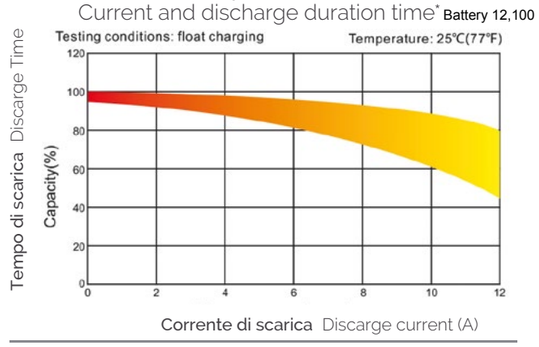

BIGBAT 12V 9Ah

cod. 01209

Dimensioni e peso
Dimensions and weight

Lunghezza – Length	151 mm
Larghezza – Width	65 mm
Altezza – Height	94 mm
Altezza Totale – Total Height	100 mm
Peso appross. – Approx. Weight	2,50 Kg
Dev. peso – Weight deviation	± 5%
Confezione – box	10 pcs.

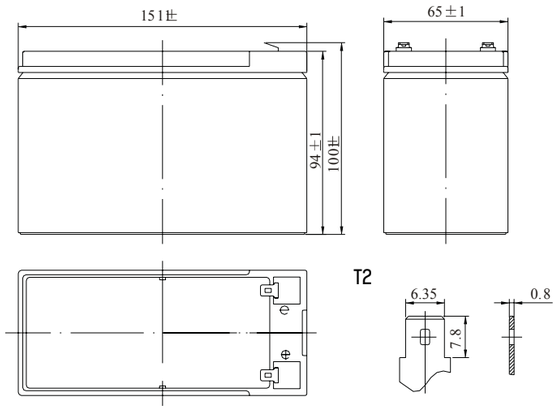

Italia: Contributo COBAT assolto - Disposal fee paid in Italy only.

Costruzione batteria - Battery construction

Tensione d'esercizio – Nominal Voltage	12 V
Numero di celle – Number of cell	6
Ciclo di vita nominale – Design Life	10 years
Resistenza interna – Internal Resistance: batteria completamente carica - Fully charged battery 25°C	≤ 22 mOhms
Auto scaricamento – Self-Discharge: 3% riduzione di capacità al mese a 20° medi - 3% of capacity declined per month at 20°C (average)	
Max. corrente di scarica – Max. Discharge Current 25°C	108 A (5s)
Corrente di corto circuito – Short Circuit Current	360 A
Metodi di carica – Charge Methods: Carica con voltaggio costante - Constant Voltage Charge 25°C	

Capacità Nominale – Nominal Capacity 25°C			
20 hour rate (0.39 A, 10,8 V)	10 hour rate (0.72 A, 10,8 V)	5 hour rate (1.16 A, 10,5 V)	1 hour rate (4.8 A, 10,5 V)
7,8 Ah	7,2 Ah	5,8 Ah	4,8 Ah

Campo di temperatura operativa – Operating Temperature Range		
Scarica – Discharge	Carica – Charge	Stoccaggio – Storage
-20~60 °C	-10~60°C	-20~60°C

Uso ciclico – Cycle use		
Uso ciclico Cycle use	Corrente massima di carica Maximum charging current	Compensazione della temperatura Temperature compensation
2.40-2.45 VPC	2,5 A	-30 mV/C°

Uso in standby – Standby use	
Uso in standby Standby use	Compensazione della temperatura Temperature compensation
2.20-2.30 VPC	-3,3 mV/C°

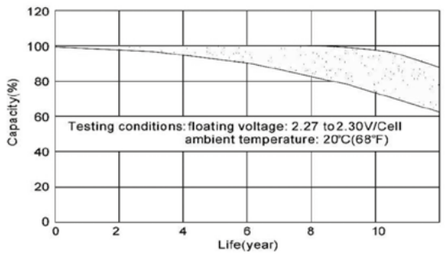

Discharge characteristics

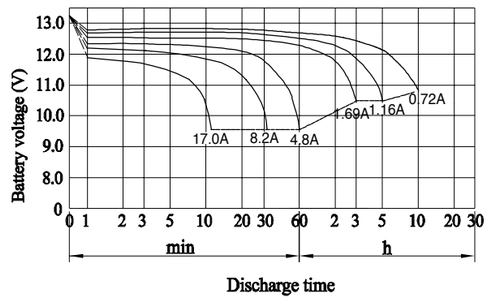

Cycle service life in relation to depth of discharge

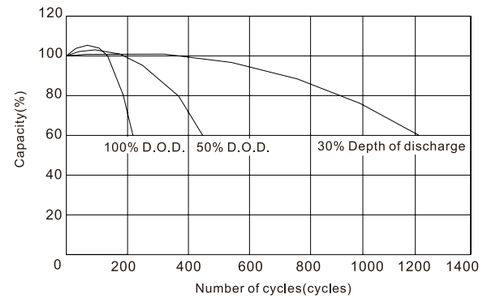

BIGBAT 12V 26Ah

cod. 01224

Costruzione batteria - Battery construction

Tensione d'esercizio - Nominal Voltage	12 V
Numero di celle - Number of cell	6
Ciclo di vita nominale - Design Life	10 years
Resistenza interna - Internal Resistance: batteria completamente carica - Fully charged battery 25°C	≤ 12 mOhms
Auto scaricamento - Self-Discharge: 3% riduzione di capacità al mese a 20° medi - 3% of capacity declined per month at 20°C (average)	
Max. corrente di scarica - Max. Discharge Current 25°C	240 A (5s)
Corrente di corto circuito - Short Circuit Current	850 A
Metodi di carica - Charge Methods: Carica con voltaggio costante - Constant Voltage Charge 25°C	

Capacità Nominale - Nominal Capacity 25°C		
10 hour rate (2.40 A, 10,8 V)	5 hour rate (4,13 A, 10,5 V)	1 hour rate (15.80 A, 9,6 V)
24,00 Ah	20,65 Ah	15,80 Ah

Campo di temperatura operativa - Operating Temperature Range		
Scarica - Discharge	Carica - Charge	Stoccaggio - Storage
-20~60 °C	-10~60°C	-20~60°C

Uso ciclico - Cycle use		
Uso ciclico Cycle use	Corrente massima di carica Maximum charging current	Compensazione della temperatura Temperature compensation
2.40-2.45 VPC	7,2 A	-30 mV/C°

Uso in standby - Standby use	
Uso in standby Standby use	Compensazione della temperatura Temperature compensation
2.20-2.30 VPC	-20 mV/C°

Discharge characteristics

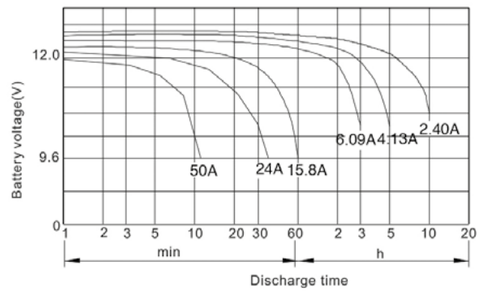

Life characteristics of Standby use

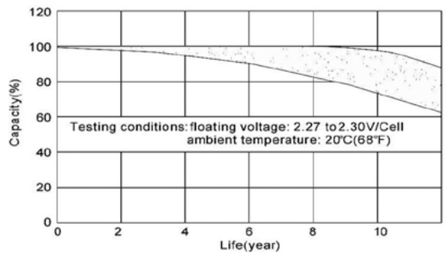

Cycle service life in relation to depth of discharge

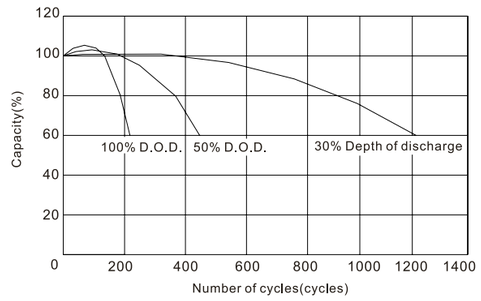

Dimensioni e peso
Dimensions and weight

Lunghezza - Length	166 mm
Larghezza - Width	175 mm
Altezza - Height	125 mm
Altezza Totale - Total Height	125 mm
Peso appross. - Approx. Weight	8 Kg
Dev. peso - Weight deviation	± 5%
Confezione - box	2 pcs.

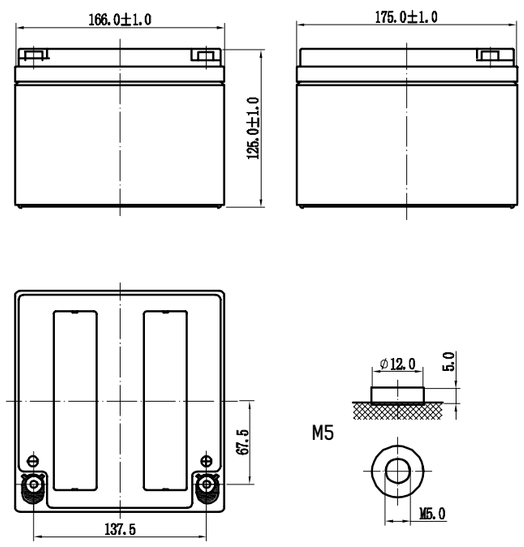

Italia: Contributo COBAT assolto - Disposal fee paid in Italy only.

STANDARD

LONG LIFE

LITHIUM

BIGBAT 12V 40Ah

cod. 01240

Dimensioni e peso
Dimensions and weight

Lunghezza – Length	197,5 mm
Larghezza – Width	165,5 mm
Altezza – Height	170 mm
Altezza Totale – Total Height	170 mm
Peso appross. – Approx. Weight	13 Kg
Dev. peso – Weight deviation	± 5%
Confezione – box	1 pcs.

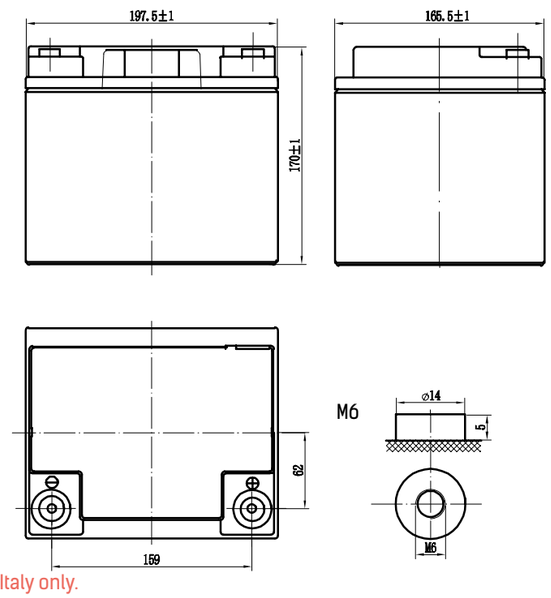

Italia: Contributo COBAT assolto - Disposal fee paid in Italy only.

Costruzione batteria - Battery construction

Tensione d'esercizio – Nominal Voltage	12 V
Numero di celle – Number of cell	6
Ciclo di vita nominale – Design Life	10 years
Resistenza interna – Internal Resistance: batteria completamente carica - Fully charged battery 25°C	≤ 9,5 mOhms
Auto scaricamento – Self-Discharge: 3% riduzione di capacità al mese a 20° medi - 3% of capacity declined per month at 20°C (average)	
Max. corrente di scarica – Max. Discharge Current 25°C	400 A (5s)
Corrente di corto circuito – Short Circuit Current	900 A
Metodi di carica – Charge Methods: Carica con voltaggio costante - Constant Voltage Charge 25°C	

Capacità Nominale – Nominal Capacity 25°C		
10 hour rate (2.40 A, 10,8 V)	5 hour rate (4,13 A, 10,5 V)	1 hour rate (15.80 A, 9,6 V)
24,00 Ah	20,65 Ah	15,80 Ah

Campo di temperatura operativa – Operating Temperature Range		
Scarica – Discharge	Carica – Charge	Stoccaggio – Storage
-20~60 °C	-10~60°C	-20~60°C

Uso ciclico – Cycle use		
Uso ciclico Cycle use	Corrente massima di carica Maximum charging current	Compensazione della temperatura Temperature compensation
2.40-2.45 VPC	12 A	-30 mV/C°

Uso in standby – Standby use	
Uso in standby Standby use	Compensazione della temperatura Temperature compensation
2.20-2.30 VPC	-20 mV/C°

Discharge characteristics

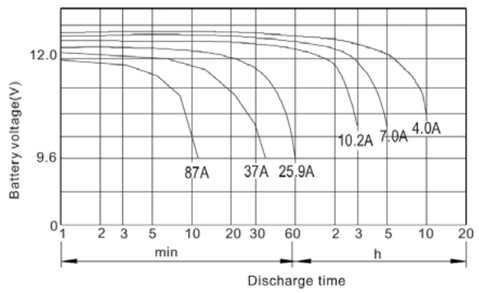

Life characteristics of Standby use

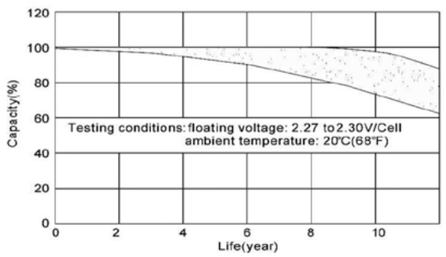

Cycle service life in relation to depth of discharge

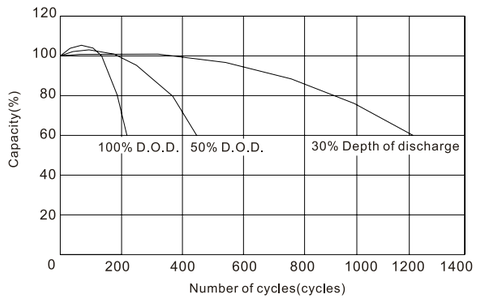

BIGBAT 12V 65Ah

cod. 01270

Dimensioni e peso
Dimensions and weight

Lunghezza – Length	350 mm
Larghezza – Width	167 mm
Altezza – Height	179 mm
Altezza Totale – Total Height	179 mm
Peso appross. – Approx. Weight	21 Kg
Dev. peso – Weight deviation	± 5%
Confezione – box	1 pcs.

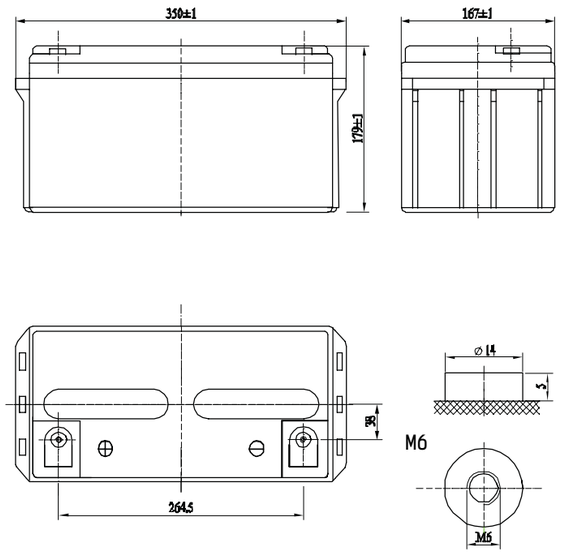

Italia: Contributo COBAT assolto - Disposal fee paid in Italy only.

Costruzione batteria - Battery construction

Tensione d'esercizio – Nominal Voltage	12 V
Numero di celle – Number of cell	6
Ciclo di vita nominale – Design Life	10 years
Resistenza interna – Internal Resistance: batteria completamente carica - Fully charged battery 25°C	≤ 6,8 mOhms
Auto scaricamento – Self-Discharge: 3% riduzione di capacità al mese a 20° medi - 3% of capacity declined per month at 20°C (average)	
Max. corrente di scarica – Max. Discharge Current 25°C	650 A (5s)
Corrente di corto circuito – Short Circuit Current	1700 A
Metodi di carica – Charge Methods: Carica con voltaggio costante - Constant Voltage Charge 25°C	

Capacità Nominale – Nominal Capacity 25°C		
10 hour rate (6,50 A, 10,8 V)	5 hour rate (11,3 A, 10,5 V)	1 hour rate (44,2 A, 9,6 V)
65,00 Ah	56,50 Ah	44,20 Ah

Campo di temperatura operativa – Operating Temperature Range		
Scarica – Discharge	Carica – Charge	Stoccaggio – Storage
-20~60 °C	-10~60°C	-20~60°C

Uso ciclico – Cycle use		
Uso ciclico Cycle use	Corrente massima di carica Maximum charging current	Compensazione della temperatura Temperature compensation
2.40-2.45 VPC	19,5 A	-30 mV/ C°

Uso in standby – Standby use	
Uso in standby Standby use	Compensazione della temperatura Temperature compensation
2.20-2.30 VPC	-20 mV/C°

Discharge characteristics

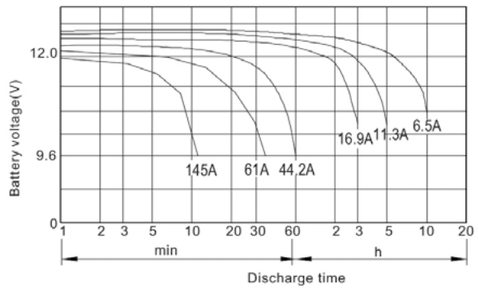

Life characteristics of Standby use

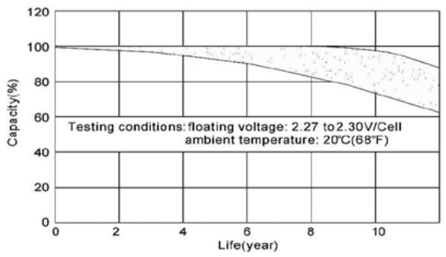

Cycle service life in relation to depth of discharge

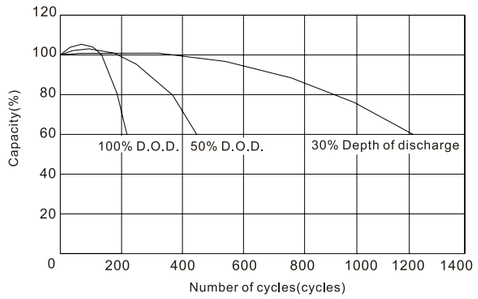

BIGBAT 12V 100Ah

cod. 01290

Dimensioni e peso
Dimensions and weight

Lunghezza – Length	330 mm
Larghezza – Width	171 mm
Altezza – Height	215 mm
Altezza Totale – Total Height	220 mm
Peso appross. – Approx. Weight	30 Kg
Dev. peso – Weight deviation	± 5%
Confezione – box	1 pcs.

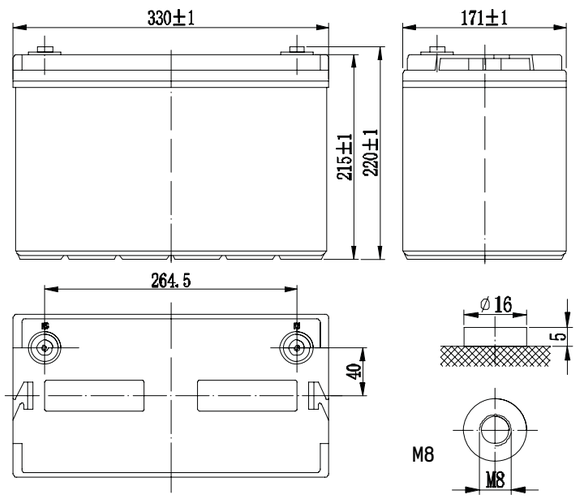

Italia: Contributo COBAT assolto - Disposal fee paid in Italy only.

Costruzione batteria - Battery construction

Tensione d'esercizio – Nominal Voltage	12 V
Numero di celle – Number of cell	6
Ciclo di vita nominale – Design Life	10 years
Resistenza interna – Internal Resistance: batteria completamente carica - Fully charged battery 25°C	≤ 5,7 mOhms
Auto scaricamento – Self-Discharge: 3% riduzione di capacità al mese a 20° medi - 3% of capacity declined per month at 20°C (average)	
Max. corrente di scarica – Max. Discharge Current 25°C	900 A (5s)
Corrente di corto circuito – Short Circuit Current	2100 A
Metodi di carica – Charge Methods: Carica con voltaggio costante - Constant Voltage Charge 25°C	

Capacità Nominale – Nominal Capacity 25°C		
10 hour rate (10 A, 10,8 V)	5 hour rate (17,5 A, 10,5 V)	1 hour rate (66,2 A, 9,6 V)
100,00 Ah	87,50 Ah	66,20 Ah

Campo di temperatura operativa – Operating Temperature Range		
Scarica – Discharge	Carica – Charge	Stoccaggio – Storage
-20~60 °C	-10~60°C	-20~60°C

Uso ciclico – Cycle use		
Uso ciclico Cycle use	Corrente massima di carica Maximum charging current	Compensazione della temperatura Temperature compensation
2.40-2.45 VPC	30 A	-30 mV/C°

Uso in standby – Standby use	
Uso in standby Standby use	Compensazione della temperatura Temperature compensation
2.20-2.30 VPC	-20 mV/C°

Discharge characteristics

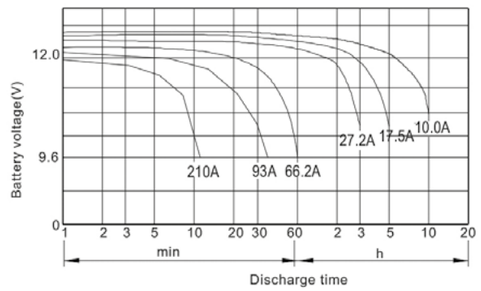

Life characteristics of Standby use

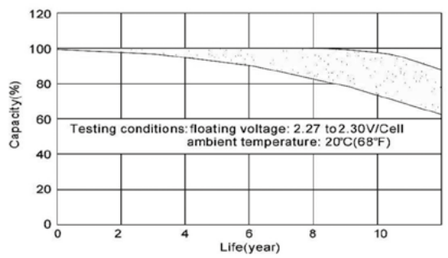

Cycle service life in relation to depth of discharge

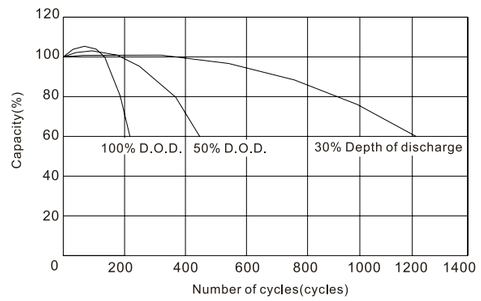

BIGBAT 12V 160Ah

cod. 01292

Dimensioni e peso
Dimensions and weight

Lunghezza – Length	482 mm
Larghezza – Width	170 mm
Altezza – Height	240 mm
Altezza Totale – Total Height	240 mm
Peso appross. – Approx. Weight	52 Kg
Dev. peso – Weight deviation	± 5%
Confezione – box	1 pcs.

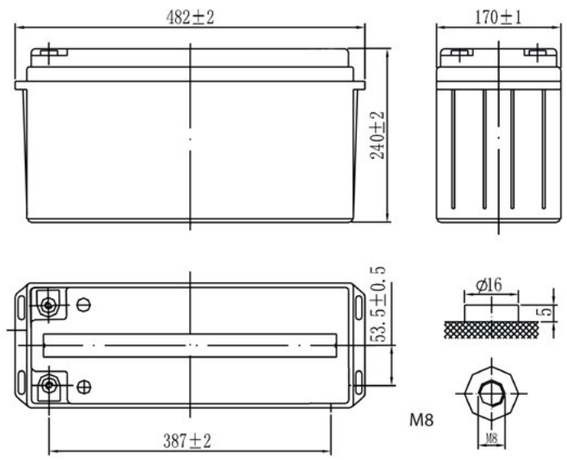

Italia: Contributo COBAT assolto - Disposal fee paid in Italy only.

Costruzione batteria - Battery construction

Tensione d'esercizio – Nominal Voltage	12 V
Numero di celle – Number of cell	6
Ciclo di vita nominale – Design Life	10 years
Resistenza interna – Internal Resistance: batteria completamente carica - Fully charged battery 25°C	≤ 4,5 mOhms
Auto scaricamento – Self-Discharge: 3% riduzione di capacità al mese a 20° medi - 3% of capacity declined per month at 20°C (average)	
Max. corrente di scarica – Max. Discharge Current 25°C	1000 A (5s)
Corrente di corto circuito – Short Circuit Current	2700 A
Metodi di carica – Charge Methods: Carica con voltaggio costante - Constant Voltage Charge 25°C	

Capacità Nominale – Nominal Capacity 25°C		
10 hour rate (15 A, 10,8 V)	5 hour rate (27 A, 10,5 V)	1 hour rate (102 A, 9,6 V)
150 Ah	135 Ah	102 Ah

Campo di temperatura operativa – Operating Temperature Range		
Scarica – Discharge	Carica – Charge	Stoccaggio – Storage
-20~60 °C	-10~60°C	-20~60°C

Uso ciclico – Cycle use		
Uso ciclico Cycle use	Corrente massima di carica Maximum charging current	Compensazione della temperatura Temperature compensation
2.40-2.45 VPC	45 A	-30 mV/C°

Uso in standby – Standby use	
Uso in standby Standby use	Compensazione della temperatura Temperature compensation
2.20-2.30 VPC	-20 mV/C°

Discharge characteristics

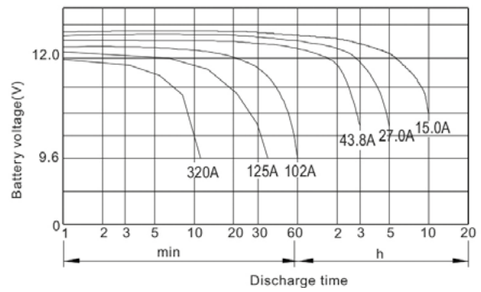

Life characteristics of Standby use

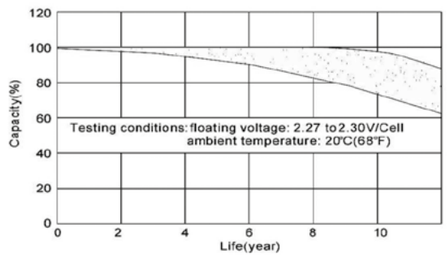

Cycle service life in relation to depth of discharge

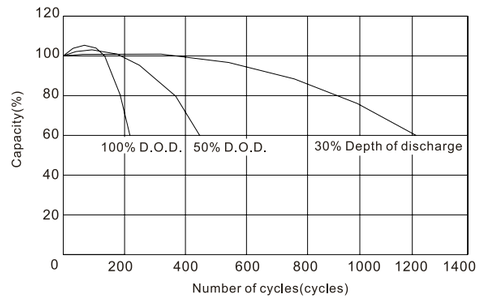

BIGBAT 12V 250Ah

cod. 01295

Dimensioni e peso
Dimensions and weight

Lunghezza - Length	520 mm
Larghezza - Width	269 mm
Altezza - Height	203 mm
Altezza Totale - Total Height	208 mm
Peso appross. - Approx. Weight	76 Kg
Dev. peso - Weight deviation	± 5%
Confezione - box	1 pcs.

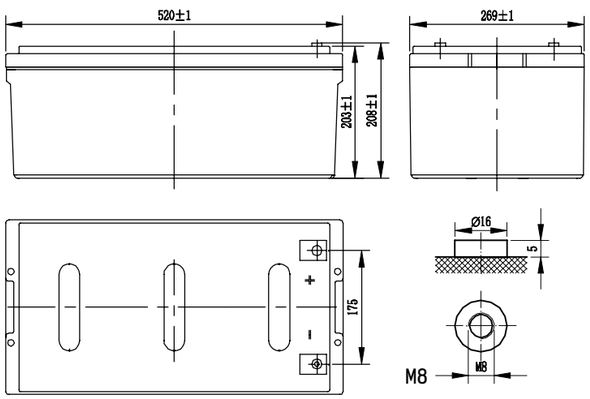

Italia: Contributo COBAT assolto - Disposal fee paid in Italy only.

Costruzione batteria - Battery construction

Tensione d'esercizio - Nominal Voltage	12 V
Numero di celle - Number of cell	6
Ciclo di vita nominale - Design Life	10 years
Resistenza interna - Internal Resistance: batteria completamente carica - Fully charged battery 25°C	≤ 2,8 mOhms
Auto scaricamento - Self-Discharge: 3% riduzione di capacità al mese a 20° medi - 3% of capacity declined per month at 20°C (average)	
Max. corrente di scarica - Max. Discharge Current 25°C	1100 A (5s)
Corrente di corto circuito - Short Circuit Current	4300 A
Metodi di carica - Charge Methods: Carica con voltaggio costante - Constant Voltage Charge 25°C	

Capacità Nominale - Nominal Capacity 25°C		
10 hour rate (23 A, 10,8 V)	5 hour rate (44.6 A, 10,5 V)	1 hour rate (153 A, 9,6 V)
230 Ah	223 Ah	153 Ah

Campo di temperatura operativa - Operating Temperature Range		
Scarica - Discharge	Carica - Charge	Stoccaggio - Storage
-20~60 °C	-10~60°C	-20~60°C

Uso ciclico - Cycle use		
Uso ciclico Cycle use	Corrente massima di carica Maximum charging current	Compensazione della temperatura Temperature compensation
2.40-2.45 VPC	69 A	-30 mV/C°

Uso in standby - Standby use	
Uso in standby Standby use	Compensazione della temperatura Temperature compensation
2.20-2.30 VPC	-20 mV/C°

Discharge characteristics

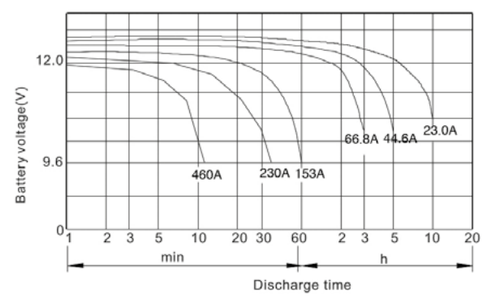

Life characteristics of Standby use

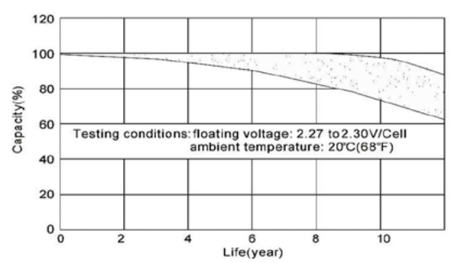

Cycle service life in relation to depth of discharge

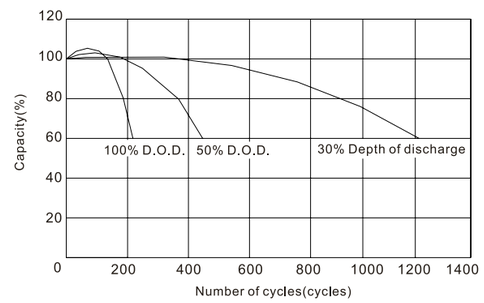

BIGBAT 2V 200Ah

cod. 0020200

Dimensioni e peso
Dimensions and weight

Lunghezza – Length	173 mm
Larghezza – Width	111 mm
Altezza – Height	329 mm
Altezza Totale – Total Height	364 mm
Peso appross. – Approx. Weight	14,2 Kg
Dev. peso – Weight deviation	± 3%
Confezione – box	1 pcs.

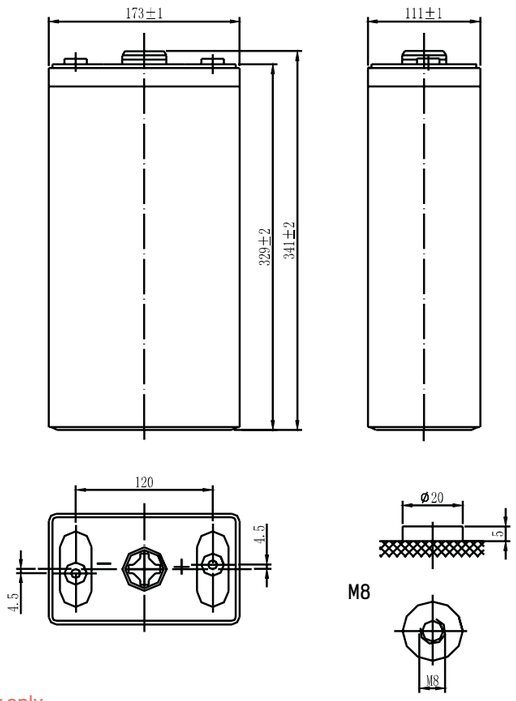

Italia: Contributo COBAT assolto - Disposal fee paid in Italy only.

Costruzione batteria - Battery construction

Tensione d'esercizio – Nominal Voltage	2 V
Numero di celle – Number of cell	6
Ciclo di vita nominale – Design Life	10 years
Resistenza interna – Internal Resistance: batteria completamente carica - Fully charged battery 25°C	≤ 0,80 mOhms
Auto scaricamento – Self-Discharge: 3% riduzione di capacità al mese a 20° medi - 3% of capacity declined per month at 20°C (average)	
Max. corrente di scarica – Max. Discharge Current 25°C	1100 A (5s)
Metodi di carica – Charge Methods: Carica con voltaggio costante - Constant Voltage Charge 25°C	

Capacità Nominale – Nominal Capacity 25°C		
10 hour rate (20 A, 10,5 V)	5 hour rate (36,3 A, 10,5 V)	1 hour rate (124 A, 9,6 V)
200 Ah	181,5 Ah	124 Ah

Campo di temperatura operativa – Operating Temperature Range		
Scarica – Discharge	Carica – Charge	Stoccaggio – Storage
-20~60 °C	-10~60°C	-20~60°C

Uso ciclico – Cycle use		
Uso ciclico Cycle use	Corrente massima di carica Maximum charging current	Compensazione della temperatura Temperature compensation
2.40-2.45 VPC	40 A	-5 mV/C°

Uso in standby – Standby use	
Uso in standby Standby use	Compensazione della temperatura Temperature compensation
2.20-2.30 VPC	-3,3 mV/C°

Discharge characteristics

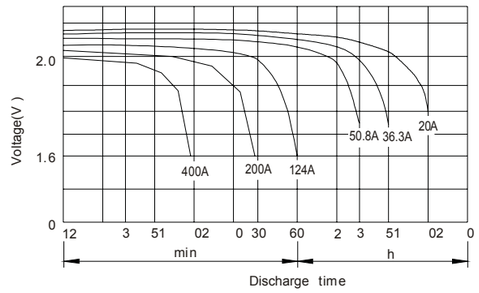

Life characteristics of Standby use

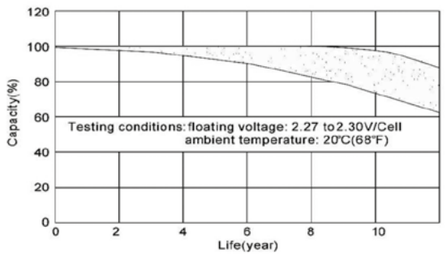

Cycle service life in relation to depth of discharge

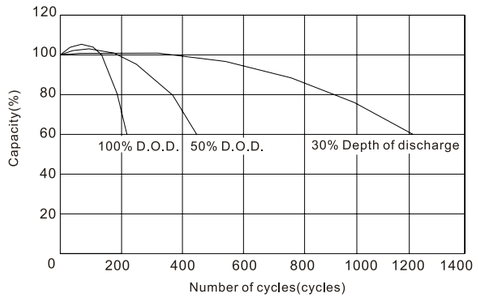

BIGBAT 2V 300Ah

cod. 0020300

Dimensioni e peso
Dimensions and weight

Lunghezza – Length	171 mm
Larghezza – Width	151 mm
Altezza – Height	330 mm
Altezza Totale – Total Height	364 mm
Peso appross. – Approx. Weight	20 Kg
Dev. peso – Weight deviation	± 3%
Confezione – box	1 pcs.

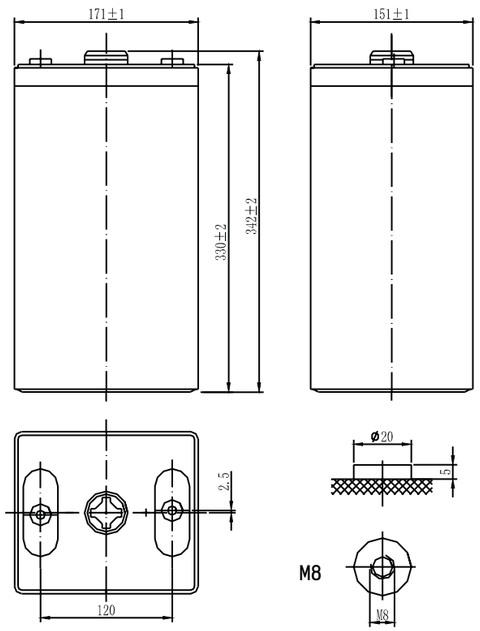

Italia: Contributo COBAT assolto - Disposal fee paid in Italy only.

Costruzione batteria - Battery construction

Tensione d'esercizio – Nominal Voltage	2 V
Numero di celle – Number of cell	6
Ciclo di vita nominale – Design Life	10 years
Resistenza interna – Internal Resistance: batteria completamente carica - Fully charged battery 25°C	≤ 0,75 mOhms
Auto scaricamento – Self-Discharge: 3% riduzione di capacità al mese a 20° medi - 3% of capacity declined per month at 20°C (average)	
Max. corrente di scarica – Max. Discharge Current 25°C	1500 A (5s)
Metodi di carica – Charge Methods: Carica con voltaggio costante - Constant Voltage Charge 25°C	

Capacità Nominale – Nominal Capacity 25°C		
10 hour rate (30 A, 10,5 V)	5 hour rate (54,2 A, 10,5 V)	1 hour rate (195 A, 9,6 V)
300 Ah	271 Ah	195 Ah

Campo di temperatura operativa – Operating Temperature Range		
Scarica – Discharge	Carica – Charge	Stoccaggio – Storage
-20~60 °C	-10~60°C	-20~60°C

Uso ciclico – Cycle use		
Uso ciclico Cycle use	Corrente massima di carica Maximum charging current	Compensazione della temperatura Temperature compensation
2.40-2.45 VPC	60 A	-5 mV/C°

Uso in standby – Standby use	
Uso in standby Standby use	Compensazione della temperatura Temperature compensation
2.20-2.30 VPC	-3,3 mV/C°

Discharge characteristics

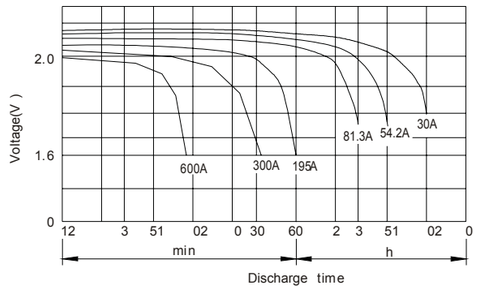

Life characteristics of Standby use

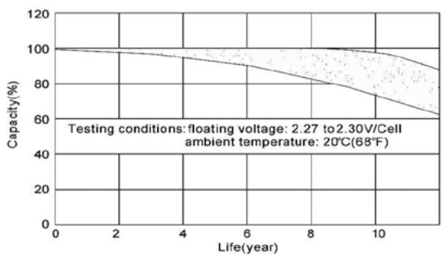

Cycle service life in relation to depth of discharge

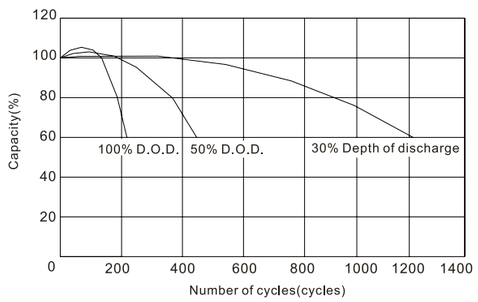

BIGBAT 2V 400Ah

cod. 0020400

Dimensioni e peso
Dimensions and weight

Lunghezza – Length	211 mm
Larghezza – Width	176 mm
Altezza – Height	329 mm
Altezza Totale – Total Height	367 mm
Peso appross. – Approx. Weight	28 Kg
Dev. peso – Weight deviation	± 3%
Confezione – box	1 pcs.

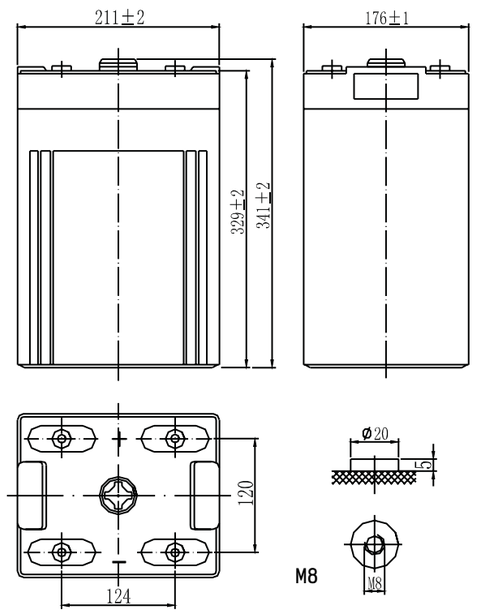

Italia: Contributo COBAT assolto - Disposal fee paid in Italy only.

Costruzione batteria - Battery construction

Tensione d'esercizio – Nominal Voltage	2 V
Numero di celle – Number of cell	6
Ciclo di vita nominale – Design Life	10 years
Resistenza interna – Internal Resistance: batteria completamente carica - Fully charged battery 25°C	≤ 0,72 mOhms
Auto scaricamento – Self-Discharge: 3% riduzione di capacità al mese a 20° medi - 3% of capacity declined per month at 20°C (average)	
Max. corrente di scarica – Max. Discharge Current 25°C	2000 A (5s)
Metodi di carica – Charge Methods: Carica con voltaggio costante - Constant Voltage Charge 25°C	

Capacità Nominale – Nominal Capacity 25°C		
10 hour rate (40 A, 10,5 V)	5 hour rate (72 A, 10,5 V)	1 hour rate (247 A, 9,6 V)
400 Ah	360 Ah	247 Ah

Campo di temperatura operativa – Operating Temperature Range		
Scarica – Discharge	Carica – Charge	Stoccaggio – Storage
-20~60 °C	-10~60°C	-20~60°C

Uso ciclico – Cycle use		
Uso ciclico Cycle use	Corrente massima di carica Maximum charging current	Compensazione della temperatura Temperature compensation
2.40-2.45 VPC	80 A	-5 mV/C°

Uso in standby – Standby use	
Uso in standby Standby use	Compensazione della temperatura Temperature compensation
2.20-2.30 VPC	-3,3 mV/C°

Discharge characteristics

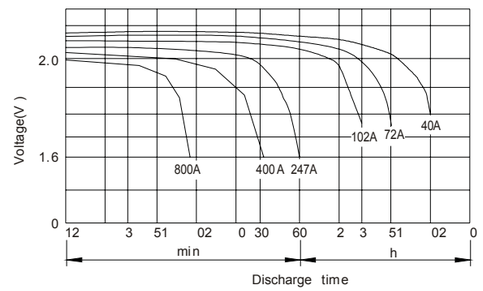

Life characteristics of Standby use

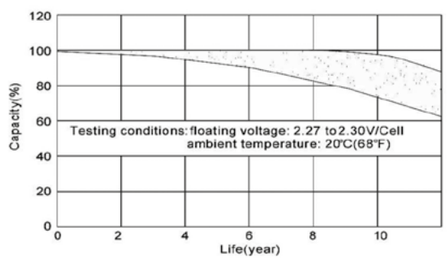

Cycle service life in relation to depth of discharge

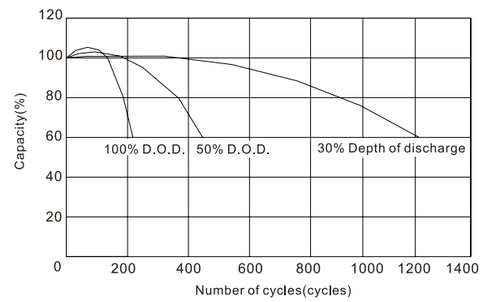

BIGBAT 2V 600Ah

cod. 0020600

Dimensioni e peso
Dimensions and weight

Lunghezza – Length	302 mm
Larghezza – Width	175 mm
Altezza – Height	331 mm
Altezza Totale – Total Height	367 mm
Peso appross. – Approx. Weight	40 Kg
Dev. peso – Weight deviation	± 3%
Confezione – box	1 pcs.

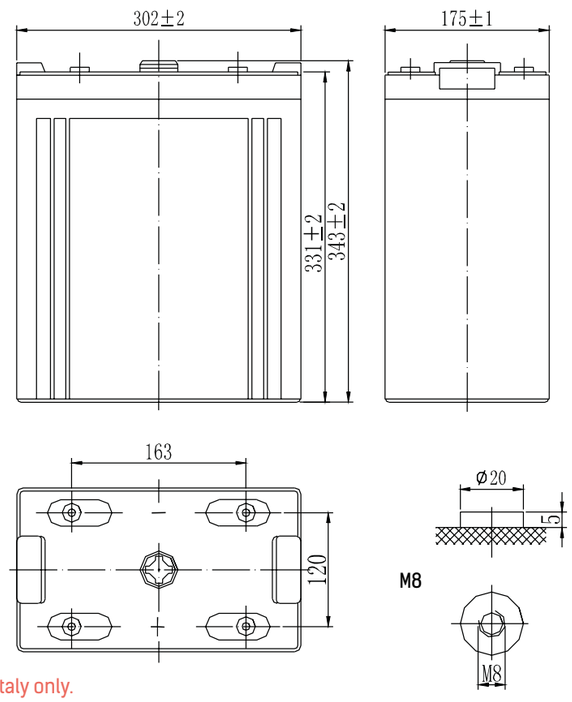

Italia: Contributo COBAT assolto - Disposal fee paid in Italy only.

Costruzione batteria - Battery construction

Tensione d'esercizio – Nominal Voltage	2 V
Numero di celle – Number of cell	6
Ciclo di vita nominale – Design Life	10 years
Resistenza interna – Internal Resistance: batteria completamente carica - Fully charged battery 25°C	≤ 0,6 mOhms
Auto scaricamento – Self-Discharge: 3% riduzione di capacità al mese a 20° medi - 3% of capacity declined per month at 20°C (average)	
Max. corrente di scarica – Max. Discharge Current 25°C	3000 A (5s)
Metodi di carica – Charge Methods: Carica con voltaggio costante - Constant Voltage Charge 25°C	

Capacità Nominale – Nominal Capacity 25°C		
10 hour rate (60 A, 10,5 V)	5 hour rate (108 A, 10,5 V)	1 hour rate (364 A, 9,6 V)
600 Ah	540 Ah	364 Ah

Campo di temperatura operativa – Operating Temperature Range		
Scarica – Discharge	Carica – Charge	Stoccaggio – Storage
-20~60 °C	-10~60°C	-20~60°C

Uso ciclico – Cycle use		
Uso ciclico Cycle use	Corrente massima di carica Maximum charging current	Compensazione della temperatura Temperature compensation
2.40-2.45 VPC	120 A	-5 mV/C°

Uso in standby – Standby use	
Uso in standby Standby use	Compensazione della temperatura Temperature compensation
2.20-2.30 VPC	-3,3 mV/C°

Discharge characteristics

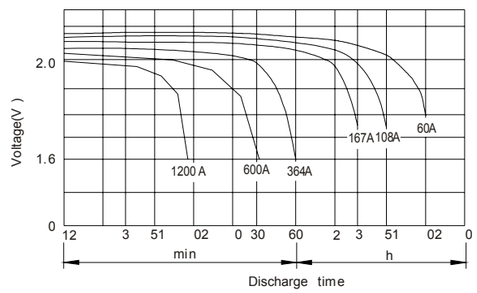

Life characteristics of Standby use

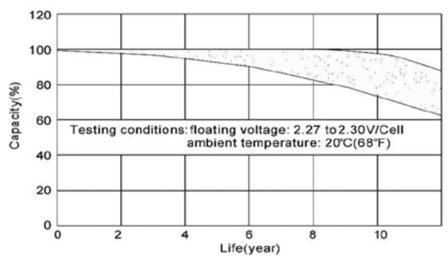

Cycle service life in relation to depth of discharge

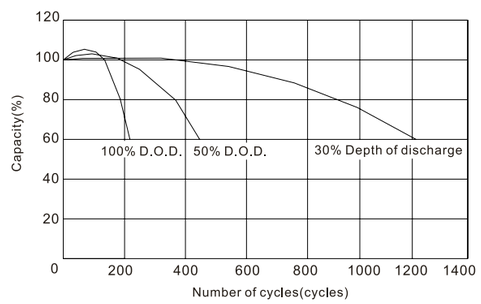

BIGBAT 2V 1000Ah

cod. 0021000

Dimensioni e peso
Dimensions and weight

Lunghezza – Length	475 mm
Larghezza – Width	175 mm
Altezza – Height	328 mm
Altezza Totale – Total Height	367 mm
Peso appross. – Approx. Weight	62 Kg
Dev. peso – Weight deviation	± 3%
Confezione – box	1 pcs.

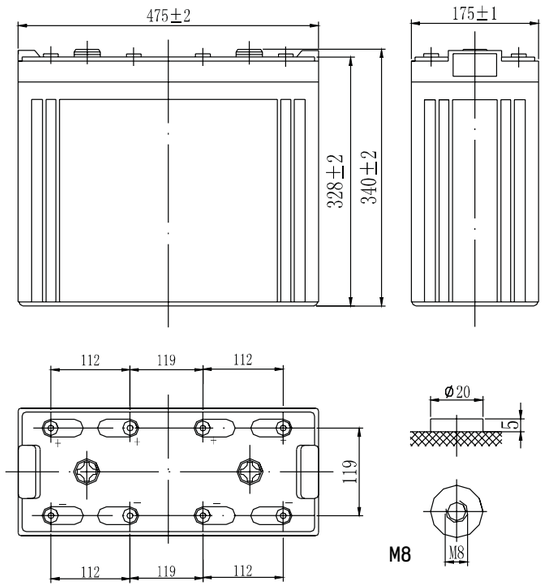

Italia: Contributo COBAT assolto - Disposal fee paid in Italy only.

Costruzione batteria - Battery construction

Tensione d'esercizio – Nominal Voltage	2 V
Numero di celle – Number of cell	6
Ciclo di vita nominale – Design Life	10 years
Resistenza interna – Internal Resistance: batteria completamente carica - Fully charged battery 25°C	≤ 0,65 mOhms
Auto scaricamento – Self-Discharge: 3% riduzione di capacità al mese a 20° medi - 3% of capacity declined per month at 20°C (average)	
Max. corrente di scarica – Max. Discharge Current 25°C	4000 A (5s)
Metodi di carica – Charge Methods: Carica con voltaggio costante - Constant Voltage Charge 25°C	

Capacità Nominale – Nominal Capacity 25°C		
10 hour rate (60 A, 10,5 V)	5 hour rate (108 A, 10,5 V)	1 hour rate (364 A, 9,6 V)
100 Ah	180 Ah	620 Ah

Campo di temperatura operativa – Operating Temperature Range		
Scarica – Discharge	Carica – Charge	Stoccaggio – Storage
-20~60 °C	-10~60°C	-20~60°C

Uso ciclico – Cycle use		
Uso ciclico Cycle use	Corrente massima di carica Maximum charging current	Compensazione della temperatura Temperature compensation
2.40-2.45 VPC	200 A	-5 mV/C°

Uso in standby – Standby use	
Uso in standby Standby use	Compensazione della temperatura Temperature compensation
2.20-2.30 VPC	-3,3 mV/C°

Discharge characteristics

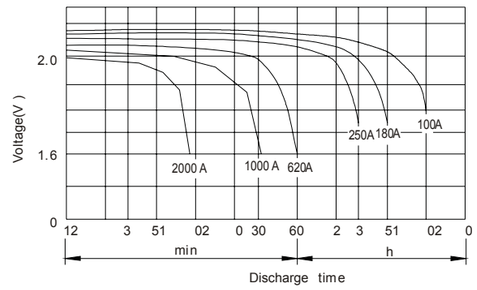

Life characteristics of Standby use

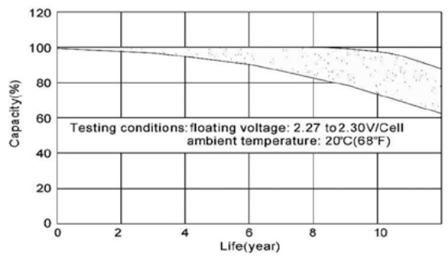

Cycle service life in relation to depth of discharge

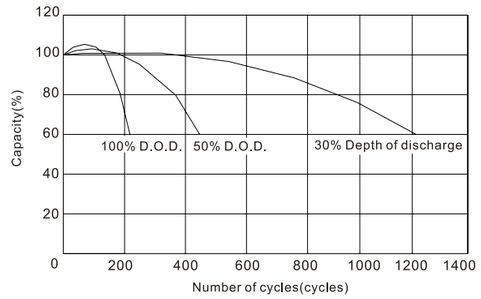

BIGBAT 2V 2000Ah

cod. 0022000

Dimensioni e peso
Dimensions and weight

Lunghezza – Length	490 mm
Larghezza – Width	350 mm
Altezza – Height	345 mm
Altezza Totale – Total Height	382 mm
Peso appross. – Approx. Weight	130 Kg
Dev. peso – Weight deviation	± 3%
Confezione – box	1 pcs.

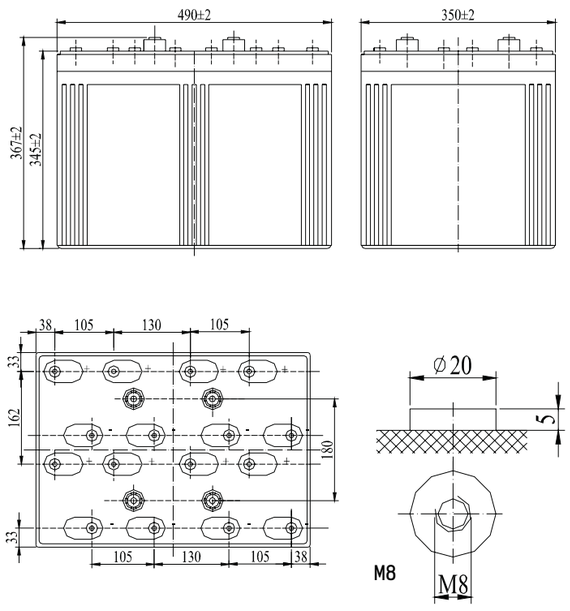

Italia: Contributo COBAT assolto - Disposal fee paid in Italy only.

Costruzione batteria - Battery construction

Tensione d'esercizio – Nominal Voltage	2 V
Numero di celle – Number of cell	6
Ciclo di vita nominale – Design Life	10 years
Resistenza interna – Internal Resistance: batteria completamente carica - Fully charged battery 25°C	≤ 0,55 mOhms
Auto scaricamento – Self-Discharge: 3% riduzione di capacità al mese a 20° medi - 3% of capacity declined per month at 20°C (average)	
Max. corrente di scarica – Max. Discharge Current 25°C	4000 A (5s)
Metodi di carica – Charge Methods: Carica con voltaggio costante - Constant Voltage Charge 25°C	

Capacità Nominale – Nominal Capacity 25°C		
10 hour rate (200 A, 10,5 V)	5 hour rate (360 A, 10,5 V)	1 hour rate (1240 A, 9,6 V)
2000 Ah	1800 Ah	1240 Ah

Campo di temperatura operativa – Operating Temperature Range		
Scarica – Discharge	Carica – Charge	Stoccaggio – Storage
-20~60 °C	-10~60°C	-20~60°C

Uso ciclico – Cycle use		
Uso ciclico Cycle use	Corrente massima di carica Maximum charging current	Compensazione della temperatura Temperature compensation
2.40-2.45 VPC	400 A	-5 mV/C°

Uso in standby – Standby use	
Uso in standby Standby use	Compensazione della temperatura Temperature compensation
2.20-2.30 VPC	-3,3 mV/C°

Discharge characteristics

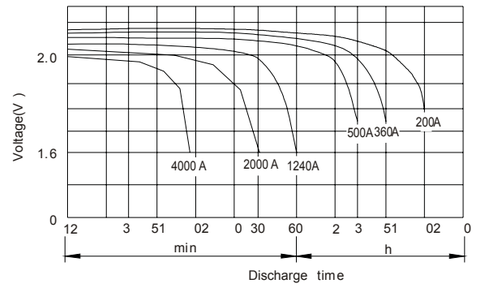

Life characteristics of Standby use

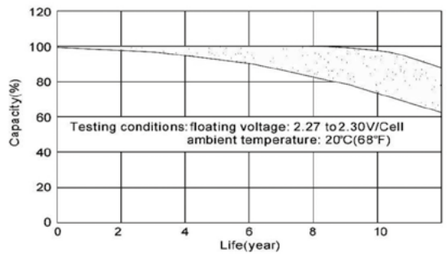

Cycle service life in relation to depth of discharge

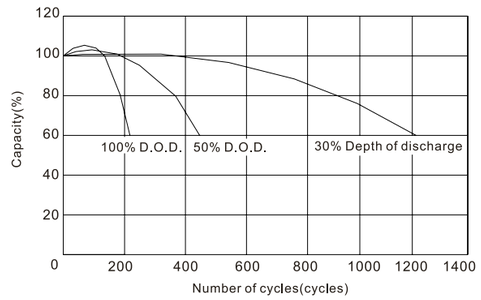

BIGBAT 2V 3000Ah

cod. 0023000

Dimensioni e peso
Dimensions and weight

Lunghezza – Length	710 mm
Larghezza – Width	350 mm
Altezza – Height	345 mm
Altezza Totale – Total Height	382 mm
Peso appross. – Approx. Weight	197 Kg
Dev. peso – Weight deviation	± 3%
Confezione – box	1 pcs.

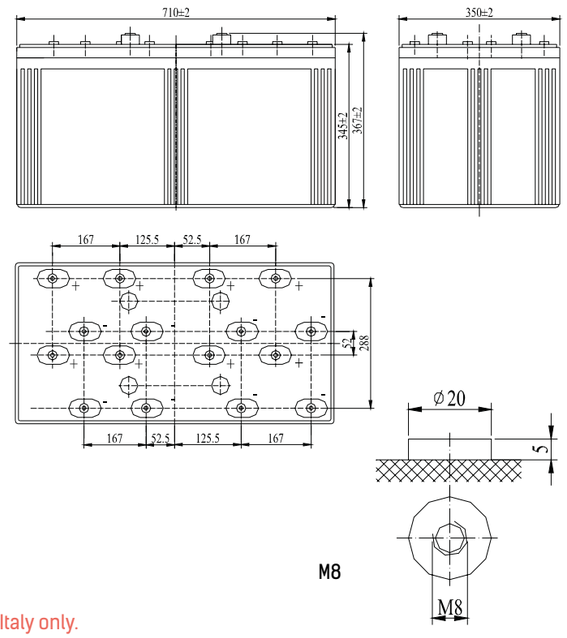

Italia: Contributo COBAT assolto - Disposal fee paid in Italy only.

Costruzione batteria - Battery construction

Tensione d'esercizio – Nominal Voltage	2 V
Numero di celle – Number of cell	6
Ciclo di vita nominale – Design Life	10 years
Resistenza interna – Internal Resistance: batteria completamente carica - Fully charged battery 25°C	≤ 0,50 mOhms
Auto scaricamento – Self-Discharge: 3% riduzione di capacità al mese a 20° medi - 3% of capacity declined per month at 20°C (average)	
Max. corrente di scarica – Max. Discharge Current 25°C	7000 A (5s)
Metodi di carica – Charge Methods: Carica con voltaggio costante - Constant Voltage Charge 25°C	

Capacità Nominale – Nominal Capacity 25°C		
10 hour rate (300 A, 10,5 V)	5 hour rate (540 A, 10,5 V)	1 hour rate (1860 A, 9,6 V)
3000 Ah	2700 Ah	1860 Ah

Campo di temperatura operativa – Operating Temperature Range		
Scarica – Discharge	Carica – Charge	Stoccaggio – Storage
-20~60 °C	-10~60°C	-20~60°C

Uso ciclico – Cycle use		
Uso ciclico Cycle use	Corrente massima di carica Maximum charging current	Compensazione della temperatura Temperature compensation
2.40-2.45 VPC	600 A	-5 mV/C°

Uso in standby – Standby use	
Uso in standby Standby use	Compensazione della temperatura Temperature compensation
2.20-2.30 VPC	-3,3 mV/C°

Discharge characteristics

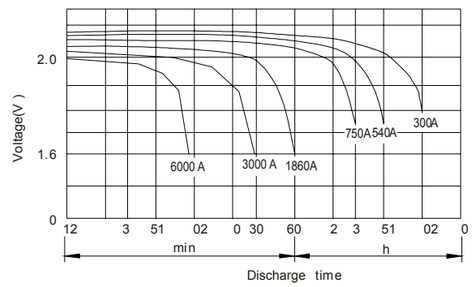

Life characteristics of Standby use

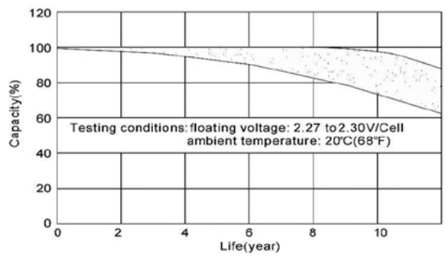

Cycle service life in relation to depth of discharge

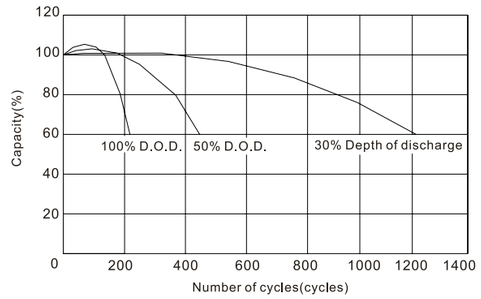

BATTERIE AL LITIO
LITHIUM BATTERIES

La batteria al litio BIGBAT è una fonte di energia adatta alle esigenze della nuova generazione di sistemi elettronici di sicurezza. Le batterie al litio BIGBAT sono delle componenti permanentemente connesse a un circuito che in alcuni casi durano anche per l'intera durata del sistema.

The BIGBAT® lithium thionyl chloride inorganic electrolyte battery is a power source that is suited to the requirements of the new generation in security systems electronics. The BIGBAT® lithium batteries are components that can be permanently connected to a circuit and in some cases will last for the entire life of the equipment.

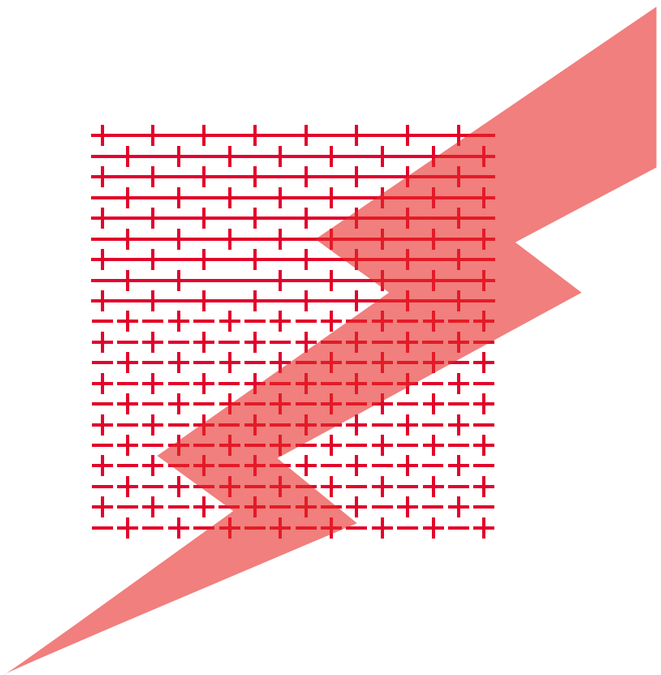

Caratteristiche generali

Maggiori vantaggi delle BIGBAT al litio sono:

Alto voltaggio delle celle: le batterie hanno un voltaggio nominale reale di 3.0 V (CR) e 3.6 V (ER), i quali sono considerati più alti rispetto ad ogni altra batteria disponibile sul mercato;

Campo di temperatura operativa: le batterie sono in grado operare ad una temperatura che normalmente va dai -55°C e i +85°C;

Alta densità di energia: il sistema elettrochimico offre il più alto livello di densità energetica in confronto alle altre batterie disponibili;

Durata superiore in magazzino e affidabilità: le batterie al litio BIGBAT hanno un eccezionale durata. I test hanno dimostrato che lo stoccaggio per 10 anni delle batterie al Litio BIGBAT, a temperatura ambiente, porta ad una disperzione di capacità inferiore all'1% l'anno. Le batterie BIGBAT sono estremamente stabili ed affidabili.

General features

The major advantages of the BIGBAT® lithium batteries are:

High cell voltage; the batteries have a real nominal voltage of 3.0 (CR) and 3.6 (ER) Volts, which is considerably higher than any other commercially available primary cell.

Wide temperature range; the batteries are capable of operating in a wide temperature range normally from -55 °C to +85 °C.

High energy density: the electrochemical system offers the highest energy density of any available primary battery.

Superior shelf life and reliability; The BIGBAT® lithium batteries have an outstandingly long shelf life. Tests have shown that storage for ten years at room temperature results in a capacity loss of less than 1 % per year. BIGBAT® lithium batteries are also extremely reliable and stable.

Applicazioni

Sistemi di sicurezza
Sensori
Telecomandi
Calcolatori
Telecamere e fotocamere
Elettrodomestici a bassa potenza senza fili
Orologi elettronici (digitali e analogici)
Memoria di back up su tutti i tipi di treminali
Luce segnale di emergenza
Serrature elettriche
Apparecchiature di misura elettronica

Applications

Security Systems
Sensors
Remote controls
Calculators
Cameras
Compact, low power consuming cordless appliances
Electronic watches (digital and analog)
Memory backup in all type of devices (with tab terminals)
Emergency signal light
Electric locks
Electronic measurement equipment

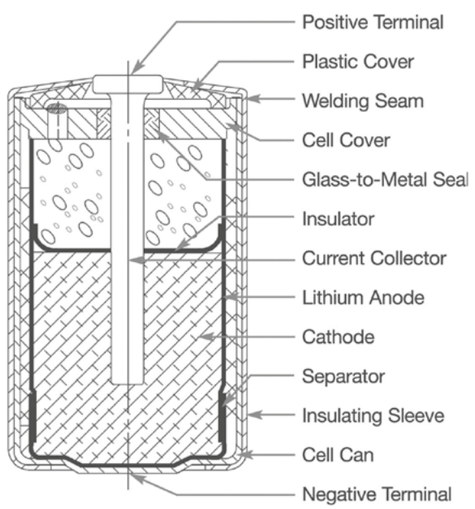

BIGBAT 3,6V (ER14250) – 1/2 AA

cod. 0E14250

Caratteristiche fisiche
Physical Characteristics

Diametro – Diameter **(max)**	14,55 mm
Altezza – Height **(max)**	25,15 mm
Peso – Weight	9,3 g
Contenuto di Litio Li metal content	approx. 0,3 g
Confezione – box	10 pcs.

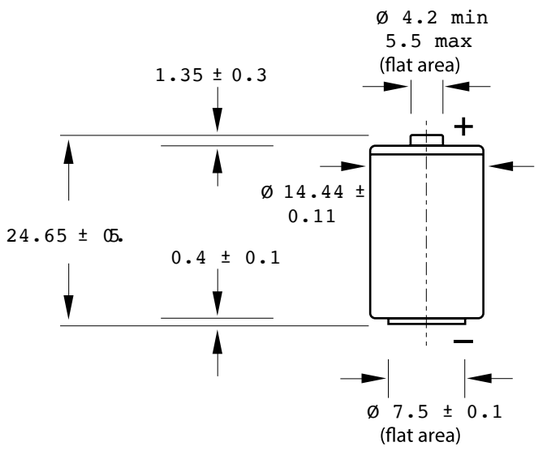

Italia: Contributo COBAT assolto - Disposal fee paid in Italy only.

Caratteristiche elettriche - Electrical Characteristics

(valori standard relativi a batterie conservate per un anno a meno di +30°C) (typical values relative to cells stored for one year or less at +30°C max.) **Capacità nominale** – Nominal capacity (2mA +20°C 2.0V stacco. La capacità ripristinata dalla batteria varia in base alla corrente dispersa, alla temperatura e allo stacco a 2mA +20°C 2.0V) (at 2 mA +20°C 2.0 V cut-off. The capacity restored by the cell varies according to current drain, temperature and cut-off)	1,2 Ah
Tensione a circuito aperto – Open circuit voltage **(20°C)**	3,67 V
Tensione nominale – Nominal voltage **(0.2 mA +20°C)**	3,6 V
Energia nominale – Nominal energy	4,32 Wh
Capacità d'impulso: di norma fino a 250 mA – Pulse capability: Typically up to 250 mA (250 mA/0.1 impulsi al secondo, scaricato ogni 2mn a +20°C da celle non scaricate con 10µA corrente di base, risultato di voltaggio utile > 3.0V. I risultati possono variare a seconda delle caratteristiche dell'impulso, la temperatura, lo storico delle celle. Installare la batteria con un condensatore può essere consigliato in condizioni estreme) - (250 mA/0.1 second pulses, drained every 2 mn at +20°C from undischarged cells with 10 µA base current, yield voltage readings above 3.0 V. The readings may vary according to the pulse characteristics, the temperature, and the cell's previous history. Fitting the cell with a capacitor may be recommended in severe conditions)	
Corrente continua massima raccomandata (Corrente più alta possibile) **Maximum recommended continuous current** (Higher currents possible)	35 mA
Stoccaggio (raccomandato) – Storage (recommended)	30°C max
Intervallo di temperatura di esercizio – Operating temperature range (L'utilizzo di una temperatura superiore a quella ambiente può portare a risultati di ridotta capacità e basso voltaggio all'inizio di ogni impulso) - (Operation above ambient T may lead to reduced capacity and lower voltage readings at the beginning of pulses)	-55°C/+85°C

Voltage plateau versus Current and Temperature (at mid-discharge)

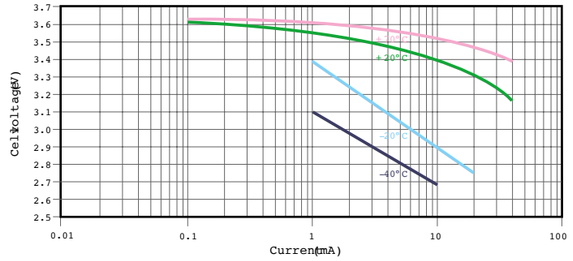

Typical discharge profiles at + 20°C

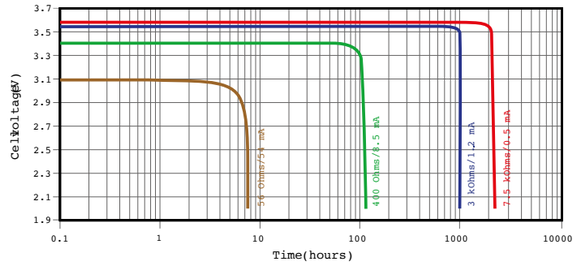

Restored Capacity versus Current and Temperature (2.0 V cut-off)

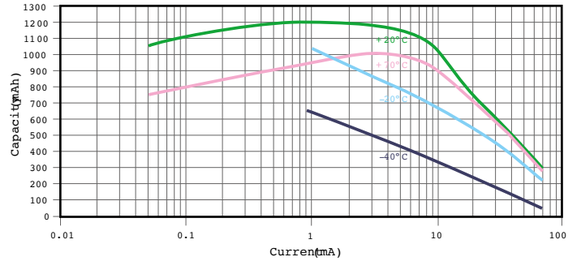

BIGBAT 3,6V (ER14505) - AA

cod. 0E14505

Caratteristiche fisiche
Physical Characteristics

Diametro – Diameter **(max)**	14,55 mm
Altezza – Height **(max)**	50,3 mm
Peso – Weight	17 g
Contenuto di Litio Li metal content	approx. 0,7 g
Confezione – box	10 pcs.

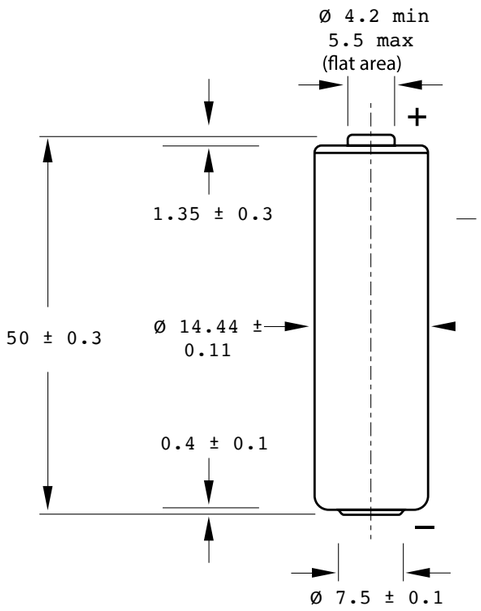

Italia: Contributo COBAT assolto - Disposal fee paid in Italy only.

Caratteristiche elettriche - Electrical Characteristics

(valori standard relativi a batterie conservate per un anno a meno di +30°C) (typical values relative to cells stored for one year or less at +30°C max.) **Capacità nominale** – Nominal capacity (2mA +20°C 2.0V stacco. La capacità ripristinata dalla batteria varia in base alla corrente dispersa, alla temperatura e allo stacco a 2mA +20°C 2.0V) (at 2 mA +20°C 2.0 V cut-off. The capacity restored by the cell varies according to current drain, temperature and cut-off)	2,7 Ah
Tensione a circuito aperto – Open circuit voltage **(20°C)**	3,67 V
Tensione nominale – Nominal voltage **(0.2 mA +20°C)**	3,6 V
Energia nominale – Nominal energy	9,36 Wh
Capacità d'impulso: di norma fino a 250 mA – Pulse capability: Typically up to 250 mA (250 mA/0.1 impulsi al secondo, scaricato ogni 2mn a +20°C da celle non scaricate con 10µA corrente di base, risultato di voltaggio utile > 3.0V. I risultati possono variare a seconda delle caratteristiche dell'impulso, la temperatura, lo storico delle celle. Installare la batteria con un condensatore può essere consigliato in condizioni estreme) - (250 mA/0.1 second pulses, drained every 2 mn at +20°C from undischarged cells with 10 µA base current, yield voltage readings above 3.0 V. The readings may vary according to the pulse characteristics, the temperature, and the cell's previous history. Fitting the cell with a capacitor may be recommended in severe conditions)	
Corrente continua massima raccomandata (Corrente più alta possibile) **Maximum recommended continuous current** (Higher currents possible)	50 mA
Stoccaggio (raccomandato) – Storage (recommended)	30°C max
Intervallo di temperatura di esercizio – Operating temperature range (L'utilizzo di una temperatura superiore a quella ambiente può portare a risultati di ridotta capacità e basso voltaggio all'inizio di ogni impulso) - (Operation above ambient T may lead to reduced capacity and lower voltage readings at the beginning of pulses)	-55°C/+85°C

Voltage plateau versus Current and Temperature (at mid-discharge)

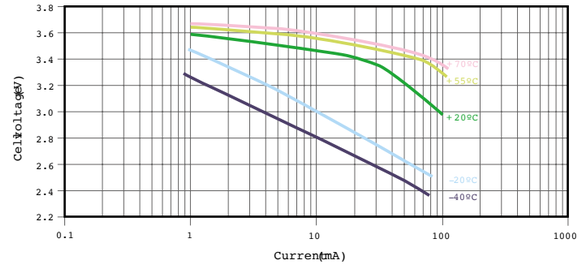

Typical discharge profiles at + 20°C

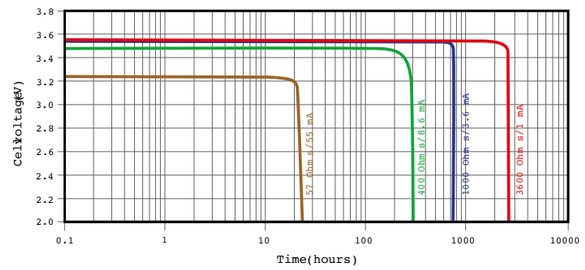

Restored Capacity versus Current and Temperature (2.0 V cut-off)

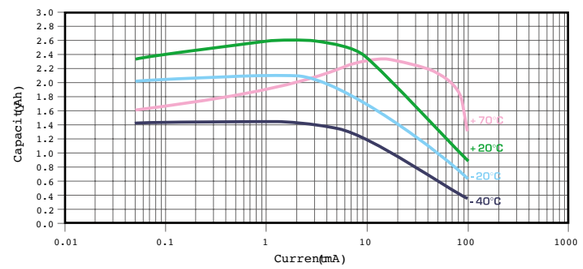

BIGBAT 3,6V (ER17505) - A

cod. 0E17505

Caratteristiche fisiche
Physical Characteristics

Diametro - Diameter **(max)**	17 mm
Altezza - Height **(max)**	50,9 mm
Peso - Weight	21,9 g
Contenuto di Litio Li metal content	approx. 0,9 g
Confezione - box	10 pcs.

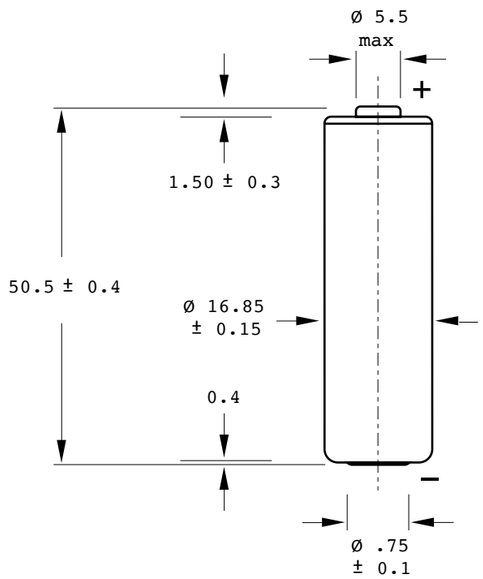

Italia: Contributo COBAT assolto - Disposal fee paid in Italy only.

Caratteristiche elettriche - Electrical Characteristics

(valori standard relativi a batterie conservate per un anno a meno di +30°C) (typical values relative to cells stored for one year or less at +30°C max.) **Capacità nominale** - Nominal capacity (2mA +20°C 2.0V stacco. La capacità ripristinata dalla batteria varia in base alla corrente dispersa, alla temperatura e allo stacco a 2mA +20°C 2.0V) (at 2 mA +20°C 2.0 V cut-off. The capacity restored by the cell varies according to current drain, temperature and cut-off)	3,6 Ah
Tensione a circuito aperto - Open circuit voltage **(20°C)**	3,67 V
Tensione nominale - Nominal voltage **(0.2 mA +20°C)**	3,6 V
Energia nominale - Nominal energy	12,96 Wh
Capacità d'impulso: di norma fino a 250 mA - Pulse capability: Typically up to 250 mA (250 mA/0.1 impulsi al secondo, scaricato ogni 2mn a +20°C da celle non scaricate con 10µA corrente di base, risultato di voltaggio utile > 3.0V. I risultati possono variare a seconda delle caratteristiche dell'impulso, la temperatura, lo storico delle celle. Installare la batteria con un condensatore può essere consigliato in condizioni estreme) - (250 mA/0.1 second pulses, drained every 2 mn at +20°C from undischarged cells with 10 µA base current, yield voltage readings above 3.0 V. The readings may vary according to the pulse characteristics, the temperature, and the cell's previous history. Fitting the cell with a capacitor may be recommended in severe conditions)	
Corrente continua massima raccomandata (Corrente più alta possibile) **Maximum recommended continuous current** (Higher currents possible)	130 mA
Stoccaggio (raccomandato) - Storage (recommended)	30°C max
Intervallo di temperatura di esercizio - Operating temperature range (L'utilizzo di una temperatura superiore a quella ambiente può portare a risultati di ridotta capacità e basso voltaggio all'inizio di ogni impulso) - (Operation above ambient T may lead to reduced capacity and lower voltage readings at the beginning of pulses)	-55°C/+85°C

Voltage plateau versus Current and Temperature (at mid-discharge)

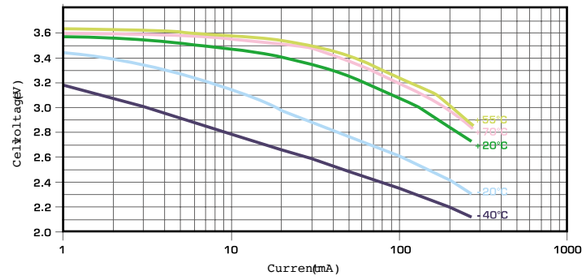

Typical discharge profiles at + 20°C

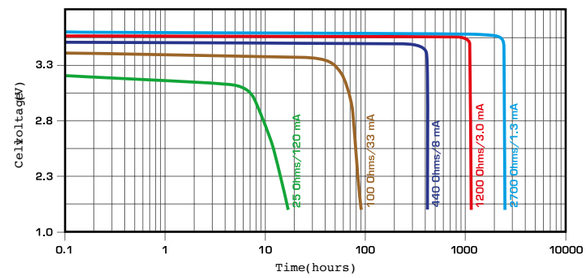

Restored Capacity versus Current and Temperature (2.0 V cut-off)

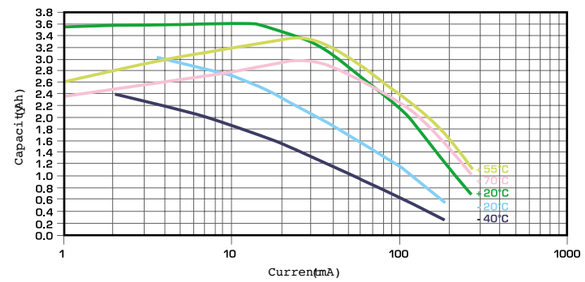

STANDARD

LONG LIFE

LITHIUM

BIGBAT 3,6V (ER26500) - C

cod. 0E26500

Caratteristiche fisiche
Physical Characteristics

Diametro – Diameter **(max)**	26 mm
Altezza – Height **(max)**	50 mm
Peso – Weight	55 g
Contenuto di Litio Li metal content	approx. 0,9 g
Confezione – box	10 pcs.

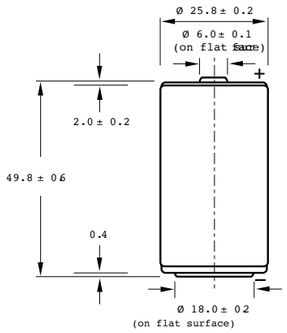

Finished version with protruding positive end cap
Finished version with protruding positive end cap

Italia: Contributo COBAT assolto - Disposal fee paid in Italy only.

Caratteristiche elettriche - Electrical Characteristics

(valori standard relativi a batterie conservate per un anno a meno di +30°C) (typical values relative to cells stored for one year or less at +30°C max.) **Capacità nominale** – Nominal capacity (2mA +20°C 2.0V stacco. La capacità ripristinata dalla batteria varia in base alla corrente dispersa, alla temperatura e allo stacco a 2mA +20°C 2.0V) (at 2 mA +20°C 2.0 V cut-off. The capacity restored by the cell varies according to current drain, temperature and cut-off)	9 Ah
Tensione a circuito aperto – Open circuit voltage **(20°C)**	3,67 V
Tensione nominale – Nominal voltage **(0.2 mA +20°C)**	3,6 V
Energia nominale – Nominal energy	27,72 Wh
Capacità d'impulso: di norma fino a 250 mA – Pulse capability: Typically up to 250 mA (250 mA/0.1 impulsi al secondo, scaricato ogni 2mn a +20°C da celle non scaricate con 10µA corrente di base, risultato di voltaggio utile > 3.0V. I risultati possono variare a seconda delle caratteristiche dell'impulso, la temperatura, lo storico delle celle. Installare la batteria con un condensatore può essere consigliato in condizioni estreme) - (250 mA/0.1 second pulses, drained every 2 mn at +20°C from undischarged cells with 10 µA base current, yield voltage readings above 3.0 V. The readings may vary according to the pulse characteristics, the temperature, and the cell's previous history. Fitting the cell with a capacitor may be recommended in severe conditions)	
Corrente continua massima raccomandata (Corrente più alta possibile) **Maximum recommended continuous current** (Higher currents possible)	150 mA
Stoccaggio (raccomandato) – Storage (recommended)	30°C max
Intervallo di temperatura di esercizio – Operating temperature range (L'utilizzo di una temperatura superiore a quella ambiente può portare a risultati di ridotta capacità e basso voltaggio all'inizio di ogni impulso) - (Operation above ambient T may lead to reduced capacity and lower voltage readings at the beginning of pulses)	-55°C/+85°C

Voltage plateau versus Current and Temperature (at mid-discharge)

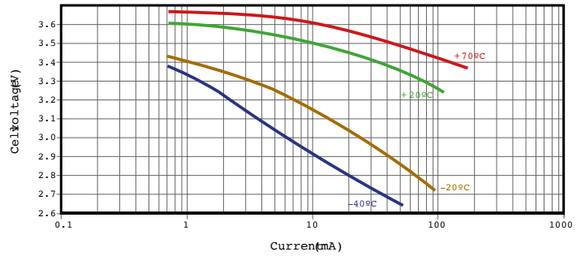

Typical discharge profiles at + 20°C

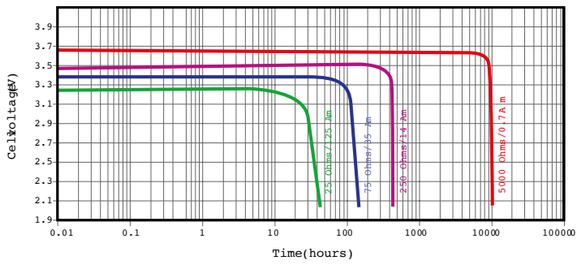

Restored Capacity versus Current and Temperature (2.0 V cut-off)

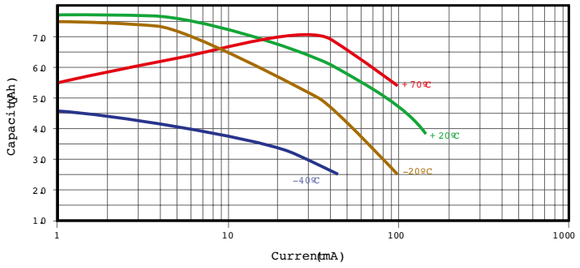

STANDARD
LONG LIFE
LITHIUM

BIGBAT 3,6V (ER34615) - D

cod. OE34615

Caratteristiche fisiche
Physical Characteristics

Diametro – Diameter **(max)**	34,0 mm
Altezza – Height **(max)**	61,50 mm
Peso – Weight	100 g
Contenuto di Litio Li metal content	approx. 4,6 g
Confezione – box	10 pcs.

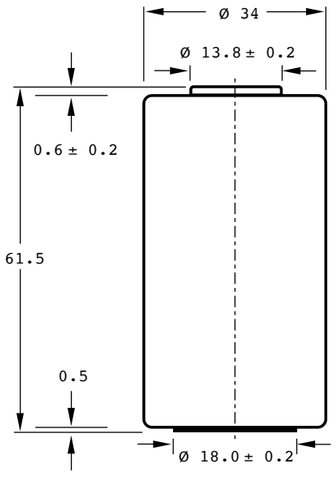

Italia: Contributo COBAT assolto - Disposal fee paid in Italy only.

Caratteristiche elettriche - Electrical Characteristics

(valori standard relativi a batterie conservate per un anno a meno di +30°C) (typical values relative to cells stored for one year or less at +30°C max.) **Capacità nominale** – Nominal capacity (2mA +20°C 2.0V stacco. La capacità ripristinata dalla batteria varia in base alla corrente dispersa, alla temperatura e allo stacco a 2mA +20°C 2.0V) (at 2 mA +20°C 2.0 V cut-off. The capacity restored by the cell varies according to current drain, temperature and cut-off)	19 Ah
Tensione a circuito aperto – Open circuit voltage **(20°C)**	3,67 V
Tensione nominale – Nominal voltage **(0.2 mA +20°C)**	3,6 V
Energia nominale – Nominal energy	68,4 Wh
Capacità d'impulso: di norma fino a 400 mA – Pulse capability: Typically up to 400 mA (250 mA/0.1 impulsi al secondo, scaricato ogni 2mn a +20°C da celle non scaricate con 10µA corrente di base, risultato di voltaggio utile > 3.0V. I risultati possono variare a seconda delle caratteristiche dell'impulso, la temperatura, lo storico delle celle. Installare la batteria con un condensatore può essere consigliato in condizioni estreme) - (250 mA/0.1 second pulses, drained every 2 mn at +20°C from undischarged cells with 10 µA base current, yield voltage readings above 3.0 V. The readings may vary according to the pulse characteristics, the temperature, and the cell's previous history. Fitting the cell with a capacitor may be recommended in severe conditions)	
Corrente continua massima raccomandata (Corrente più alta possibile) **Maximum recommended continuous current** (Higher currents possible)	250 mA
Stoccaggio (raccomandato) – Storage (recommended)	30°C max
Intervallo di temperatura di esercizio – Operating temperature range (L'utilizzo di una temperatura superiore a quella ambiente può portare a risultati di ridotta capacità e basso voltaggio all'inizio di ogni impulso) - (Operation above ambient T may lead to reduced capacity and lower voltage readings at the beginning of pulses)	-55°C/+85°C

Voltage plateau versus Current and Temperature (at mid-discharge)

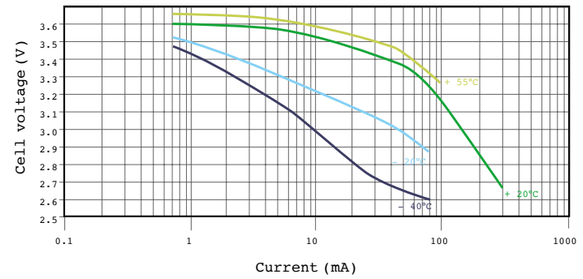

Typical discharge profiles at + 20°C

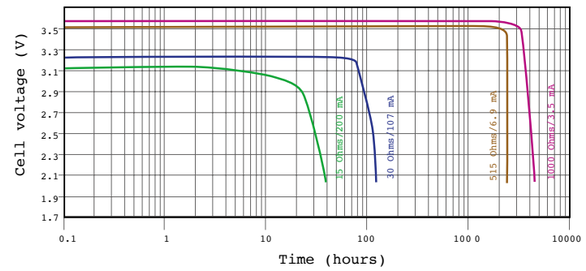

Restored Capacity versus Current and Temperature (2.0 V cut-off)

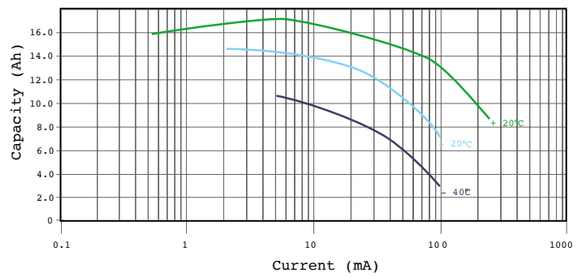

STANDARD

LONG LIFE

LITHIUM

BIGBAT 3V (CR14250) - 1/2 AA

cod. 0C14250

Caratteristiche fisiche
Physical Characteristics

Diametro – Diameter (max)	14 mm
Altezza – Height (max)	25 mm
Peso – Weight	9 g
Contenuto di Litio Li metal content	approx. 0,3 g
Confezione – box	10 pcs.

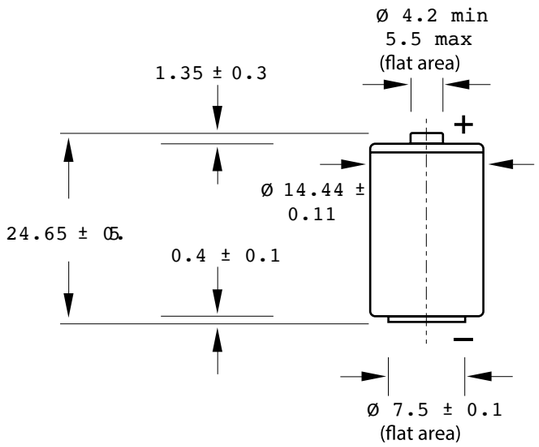

Italia: Contributo COBAT assolto - Disposal fee paid in Italy only.

Specifiche - Specifications

Classificazione – Classification	Litio - Lithium
Sistema chimico – Chemical System	Litio / Biossido di Manganese - Lithium / Manganese Dioxide (Li/MnO_2)
Tensione nominale – Nominal Voltage	3 V
Capacità nominale – Nominal Capacity	800 mAh @ 10mA to 1.8V at 23°C
Terminali – Terminals	Piatto, Terminale negativo convesso - Flat, Recessed Negative Terminal
Guaina – Jacket	Etichetta in PVC - PVC Resin Label
Durata a scaffale – Shelf Life	Più di 10 anni - Up to 10 years
Peso medio – Average Weight	10 g
Temperatura operativa – Operating Temp	-40°C to 60°C
Applicazioni – Applications	Foto e videocamere, torce, memoria di back-up, strumentazioni mediche, misuratori (gas, elettricità, acqua), photo flash, pistole codice a barre, ecc. Cameras, Flashlights, memory back-up, medical equipment, meters (gas/electric/water), photo flash, electronic guns, etc.

Typical Discharge Characteristics

Rated Capacity

(24h/d, cut off 1.8V, 23°C)

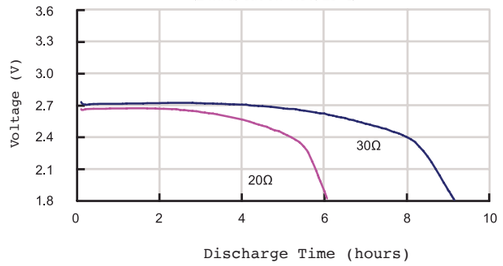

Photoflash

(24h/d, cut off 1.8V, 23°C)

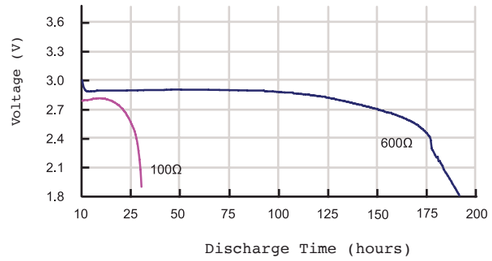

BIGBAT 3V (CR17335) 123 A

cod. 0C17335

Caratteristiche fisiche
Physical Characteristics

Diametro – Diameter (max)	17 mm
Altezza – Height (max)	33,5 mm
Peso – Weight	16 g
Contenuto di Litio Li metal content	approx. 0,7 g
Confezione – box	10 pcs.

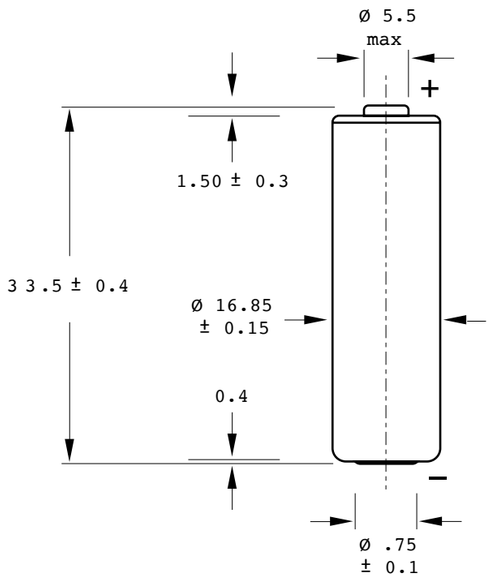

Italia: Contributo COBAT assolto - Disposal fee paid in Italy only.

Specifiche - Specifications

Classificazione – Classification	Litio - Lithium
Sistema chimico – Chemical System	Litio / Biossido di Manganese - Lithium / Manganese Dioxide (Li/MnO_2)
Titolo – Designation	IEC-CR17345
Tensione nominale – Nominal Voltage	3 V
Capacità – Typical Capacity	1500 mAh (2V) (Rated at 100 ohms at 21°C)
Peso – Typical Weight	17 g
Volume – Typical Volume	7 cm³
Scarica massima – Max Discharge	1500 mA continuous (3500 mA pulse)
Carica invertita massima – Max Rev Charge	2 uA
Li Content – Typical Li Content	0,7 g
Temperatura operativa – Operating Temp	-40°C to 60°C
Temperatura di stoccaggio – Storage Temp	-40°C to 60°C

Typical Discharge Characteristics

Rated Capacity

1200mA Pulse discharge to 1.3V at vaious temperature

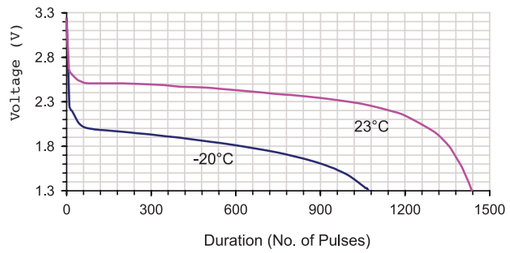

Photoflash

30mA continuous discharge to 2V at 23°C

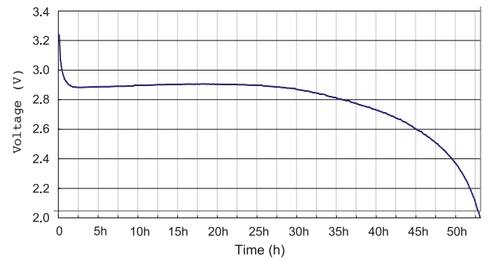

BIGBAT 3V (CR2025)

cod. 0C2025

Caratteristiche fisiche
Physical Characteristics

Diametro – Diameter (max)	20 mm
Altezza – Height (max)	2,5 mm
Peso – Weight	2,7 g
Contenuto di Litio Li metal content	approx. 0,08 g
Confezione – box	10 pcs.

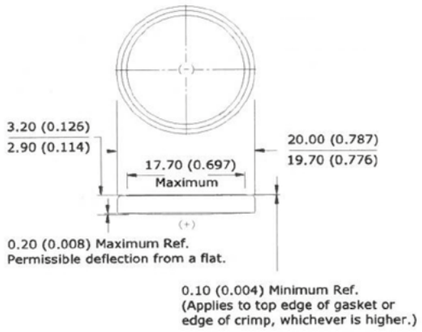

Italia: Contributo COBAT assolto - Disposal fee paid in Italy only.

Specifiche - Specifications

Classificazione – Classification	Litio - Lithium
Sistema chimico – Chemical System	Litio / Biossido di Manganese - Lithium / Manganese Dioxide (Li/MnO_2)
Titolo – Designation	ANSI / NEDA-5004LC, IEC-CR2025
Tensione nominale – Nominal Voltage	3 V
Capacità – Typical Capacity	163 mAh (2V) (Rated at 15K ohms at 21°C)
Peso – Typical Weight	2,7 g
Volume – Typical Volume	0,8 cm³
IR – Typical IR	10000-40000 m Ω
Carica invertita massima – Max Rev Charge	1 microampere
Densità energia – Energy Density	176 milliwatt hr/g, 616 milliwatt hr/cc
Li Content – Typical Li Content	0,08 g
UL approvato – UL Recognized	MH29980
Temperatura operativa – Operating Temp	-30°C to 60°C
Auto scarica – Self Discharge	~1% / year

Test di applicazione simulata – Simulated Apllication Test Prestazioni tipiche a 21°C- Typical performance at 21°C			
Programma – Shedule	Scariche tipiche – Typical drains 2.9 V	Carica – Load	Limite massimo – Cutoff 2 V
Continuous	0,193 mA	15000 ohms	845 h

Typical Discharge Characteristics

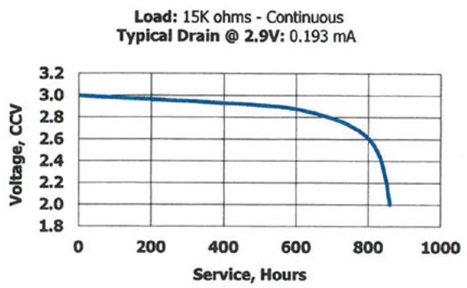

Internal Resistance Characteristics

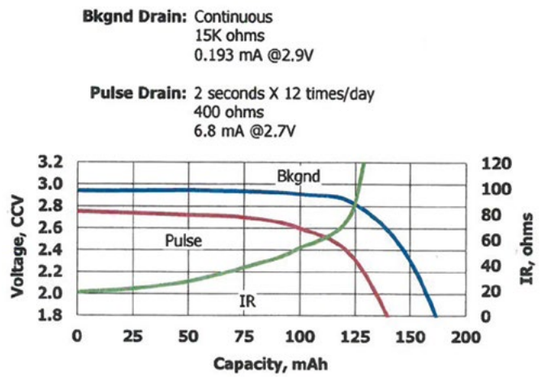

BIGBAT 3V (CR2032)

cod. 0C2032

Caratteristiche fisiche
Physical Characteristics

Diametro – Diameter (max)	20 mm
Altezza – Height (max)	3,2 mm
Peso – Weight	3,2 g
Contenuto di Litio Li metal content	approx. 0,11 g
Confezione – box	10 pcs.

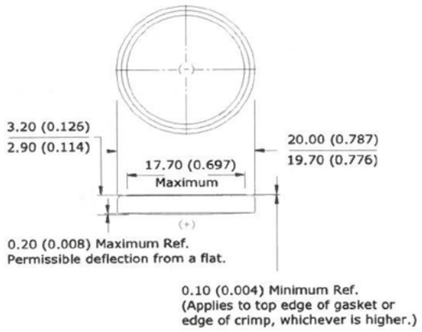

Italia: Contributo COBAT assolto - Disposal fee paid in Italy only.

Specifiche - Specifications

Classificazione – Classification	Lithium Coin
Sistema chimico – Chemical System	Lithium / Manganese Dioxide (Li/MnO_2)
Titolo – Designation	ANSI / NEDA-5004LC, IEC-CR2025
Tensione nominale – Nominal Voltage	3 V
Capacità – Typical Capacity	240 mAh (2V) (Rated at 15K ohms at 21°C)
Peso – Typical Weight	3 g
Volume – Typical Volume	1 cm³
IR – Typical IR	10000-40000 m Ω
Carica invertita massima – Max Rev Charge	1 microampere
Densità energia – Energy Density	198 milliwatt hr/g, 653 milliwatt hr/cc
Li Content – Typical Li Content	0,11 g
UL approvato – UL Recognized	MH29980
Temperatura operativa – Operating Temp	-30°C to 60°C
Auto scarica – Self Discharge	~1% / year

Test di applicazione simulata – Simulated Apllication Test Prestazioni tipiche a 21°C- Typical performance at 21°C			
Programma – Shedule	Scariche tipiche – Typical drains 2.9 V	Carica – Load	Limite massimo – Cutoff 2 V
Continuous	0,19 mA	15000 ohms	1263 h

Continuous Discharge Characteristics

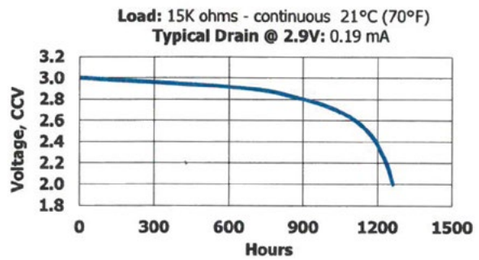

Pulse Discharge Characteristics

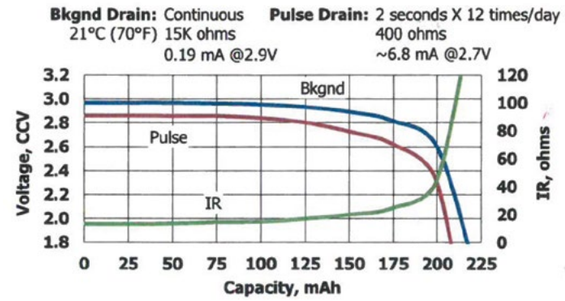

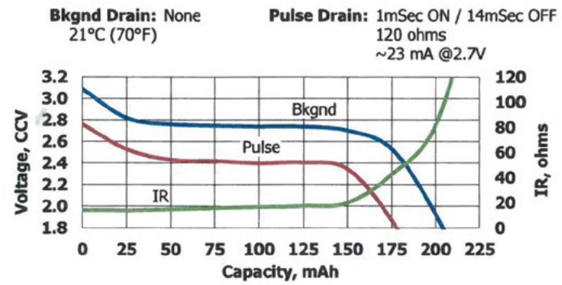

Confezioni
Packaging

STANDARD 12V

12V 0,8AH

12V 12AH

12V 17AH

12V 1,2AH

12V 2AH

12V 3,2AH

12V 4,5AH

12V 7AH

STANDARD 6V

6V 1,2AH

6V 3,2AH

6V 4,5AH

6V 7AH

6V 12AH

LONG LIFE 12V

12V 100Ah

12V 160Ah

12V 250Ah

12V 26Ah

12V 40Ah

12V 65Ah

12V 9Ah

Confezioni
Packaging

Confezioni Litio

Condizioni generali di vendita

1. Disposizioni Generali
Le Condizioni Generali di Vendita si applicano a tutte le transazioni concluse tra il Venditore e l'Acquirente senza la necessità che vi sia un espresso richiamo alle stesse o uno specifico accordo in tal senso alla conclusione di ogni singola transazione. Qualsiasi condizione o termine differente trova applicazione soltanto se confermato per iscritto da parte del Venditore.
Il Venditore si riserva il diritto di modificare, integrare o variare le Condizioni Generali di Vendita, allegando tali variazioni alle offerte ovvero a qualsivoglia corrispondenza inviata per iscritto all'Acquirente.

2. Offerte e Ordini
Le offerte del Venditore non sono da considerarsi vincolanti, in particolare con riferimento alle quantità, ai prezzi e ai termini di consegna.
Gli ordini effettuati dall'Acquirente non s'intendono accettati finché non siano stati confermati per iscritto da parte del Venditore.
Gli ordini e/o le modifiche di ordini effettuati verbalmente o telefonicamente devono essere confermati per iscritto da parte dell'Acquirente. In caso contrario il Venditore non si assume alcuna responsabilità con riguardo a eventuali errori o possibili fraintendimenti. La proprietà del materiale rimane del venditore fino a quando non sia avvenuto il pagamento da parte dell'acquirente.

3. Termini di consegna
Se non diversamente concordato per iscritto, qualsiasi termine di consegna indicato non è vincolante per il Venditore. Salvo diverso accordo tra le parti, il termine di consegna indicativo è quello precisato nella conferma d'ordine.
ll Venditore si riserva il diritto di effettuare ragionevolmente consegne parziali.
Il Venditore non è obbligato ad accettare resi dei prodotti, salvo che sia stato espressamente pattuito per iscritto. Qualsiasi costo a tal fine sostenuto è a carico dell'Acquirente.

4. Dovere di Ispezione e Accettazione dei Prodotti.
Al momento della presa in consegna dei Prodotti, l'Acquirente dovrà immediatamente: (i) verificare le quantità e l'imballaggio dei Prodotti e registrare qualsiasi obiezione nella nota di consegna; (ii) effettuare un controllo di conformità dei Prodotti rispetto a quanto indicato nella conferma d'ordine e registrare qualsiasi difformità nella nota di consegna.
Nel caso di denuncia di vizi l'Acquirente deve rispettare le procedure e i termini che seguono: (i) la comunicazione deve essere effettuata entro non più di [3 (tre) giorni lavorativi] a partire dalla presa in consegna dei Prodotti da parte dell'Acquirente. Nel caso in cui la contestazione sia relativa ad un vizio che, nonostante l'ispezione iniziale, sia rimasto celato, la contestazione deve essere effettuata al più presto entro la fine del giorno lavorativo in cui il vizio sia stato scoperto e, in ogni caso, non più tardi di [2 (due) settimane] dalla presa in consegna dei Prodotti; (ii) la comunicazione dettagliata deve essere inoltrata in forma scritta al Venditore entro i termini sopra indicati. Qualsiasi comunicazione effettuata telefonicamente non viene accettata; (iii) la comunicazione deve chiaramente specificare la tipologia e l'ammontare dei vizi addotti; (iv) l'Acquirente acconsente a mettere a disposizione i Prodotti contestati perché vengano ispezionati; tale ispezione verrà effettuata dal Venditore.
Nessuna contestazione con riferimento alle quantità, alla qualità, alla tipologia e all'imballaggio dei Prodotti potrà essere effettuata salvo che attraverso la comunicazione apposta alla nota di consegna, conformemente alla procedura sopra indicata.
Qualsiasi Prodotto per il quale non sia stata sollevata alcuna contestazione conformemente alle procedure e ai termini qui sopra indicati viene considerato approvato e accettato dall'Acquirente.

5. Termini di Garanzia.
Il Venditore garantisce che i Prodotti sono esenti da vizi e conformi alle specifiche tecniche dichiarate dal Venditore.
La garanzia non avrà validità se l'inconveniente o anomalia risulterà dipendente da applicazioni non corrette o non adeguate al prodotto, oppure se lo stesso non sarà conforme alla messa in servizio. Il venditore si riserva il diritto di effettuare modifiche tecniche ai prodotti senza alcuna comunicazione.

6. Limitazione della Responsabilità.
Tranne che nei casi di giustificata contestazione sollevati conformemente a quanto previsto nel precedente paragrafo 4, all'Acquirente non è riconosciuto alcun ulteriore diritto o rimedio.
In particolare, il Venditore non è responsabile per alcun indennizzo richiesto per violazione o inadempimento contrattuale, per qualsiasi danno diretto o perdita di profitto sopportato dall'Acquirente in conseguenza dell'uso, del mancato uso, o dell'installazione dei Prodotti in altri prodotti, ad eccezione dei casi coperti da garanzia indicati nel paragrafo 6 o in caso di dolo o colpa grave da parte del Venditore
Il Venditore farà tutto quanto in suo potere per consegnare i Prodotti entro i termini eventualmente concordati, ma in nessun caso potrà essere chiamato a rispondere dei danni direttamente o indirettamente causati dalla ritardata esecuzione di un contratto o dalla ritardata consegna dei Prodotti.
I cataloghi, i listini prezzi o altro materiale promozionale del Venditore costituiscono soltanto una indicazione della tipologia dei Prodotti e dei prezzi e le indicazioni ivi indicate non sono vincolanti per il Venditore. Il Venditore non si assume alcuna responsabilità per errori od omissioni contenuti nei propri listini prezzi o nel proprio materiale promozionale.

7. Diritto di recessione
Qualora il CLIENTE intenda contestare la congruità di uno degli elementi consegnati, è fatto obbligo di darne avviso scritto come specificato nel paragrafo "Dovere di Ispezione e Accettazione dei Prodotti"; in caso contrario tale elemento è da considerarsi accettato per intero. Il venditore si risrva il diritto di sospensione della fornitura e/o produzione del materiale ogni qul volta lo ritenga opportuno.

8 Proprietà intellettuale
Il Cliente riconosce espressamente che i marchi, nomi di commercio o altri segni distintivi apposti sulla merce sono di esclusiva proprietà della ELAN e non possono essere alterati, modificati, rimossi o cancellati in qualsiasi modo. Il Cliente ha il limitato diritto di uso dei marchi, nomi di commercio o altri segni distintivi, così come di ogni altro diritto di privativa industriale o know-how produttivo e commerciale incorporato nella merce e che rimane di proprietà esclusiva di ELAN, al solo e limitato fine di rivendere la merce al pubblico. Ogni diverso utilizzo della proprietà intellettuale di ELAN da parte del Cliente, se non espressamente concesso da ELAN medesimo per iscritto, si intenderà violazione da parte del Cliente dei predetti diritti esclusivi di ELAN, anche sotto il profilo della responsabilità contrattuale e, come tale, sarà propriamente perseguito.
I documenti, disegni, dati ed informazioni (sia in forma cartacea, sia su supporto elettronico) che dovessero venire consegnati al Cliente, rimangono di esclusiva proprietà di ELAN e costituiscono supporto per una migliore rappresentazione del Prodotti e sono indicativi delle prestazioni del Prodotto stesso. Il Cliente si impegna a non riprodurli, a non divulgarli a terzi e ad assumere altresì le opportune cautele nei confronti del proprio personale al fine di garantirne la tutela.

9. Trattamento dei Dati Personali.
I dati personali dell'Acquirente saranno trattati secondo quanto disposto dalla legge italiana in materia di trattamento dei dati personali (Decreto Legislativo 196/2003). Il Venditore informa l'Acquirente che il Venditore è il titolare del trattamento e che i dati personali dell'Acquirente vengono raccolti e trattati esclusivamente per l'esecuzione del presente accordo. Ai sensi dell'articolo 7 del D. Lgs.196/2003, l'Acquirente ha il diritto di richiedere al Venditore l'aggiornamento, la rettifica, l'integrazione, la cancellazione e la trasformazione in forma anonima dei propri dati.

10. Legge Applicabile.
Qualora l'Acquirente sia un soggetto di diritto Italiano, le presenti Condizioni Generali di Vendita e tutti i contratti stipulati da quest'ultimo con il Venditore s'intendono regolati dalla legge Italiana. In caso di controversia il foro competente è quello di Ancona.
Qualora invece l'Acquirente sia un soggetto di nazionalità diversa da quella italiana, le presenti Condizioni Generali di Vendita e tutti i contratti stipulati da quest'ultimo con il Venditore s'intendono regolati dalla Convenzione di Vienna del 1980 relativa ai Contratti di Vendita Internazionale di Beni.

General terms and conditions of sale

1. General Provisions
The General Terms and Conditions of Sale shall apply to all transaction executed between the Seller and the Buyer without any need of express reference thereto or agreement thereon at the conclusion of such transaction. Any dissenting terms and conditions shall only apply if confirmed in writing by the Seller.
The Seller reserves the right to change, integrate or vary the General Terms and Conditions of Sale, by including such variations in the quotations or in any other written correspondence sent to the Buyer.

2. Offers and Orders
The Seller's offers shall not be binding, in particular with reference to quantities, price and delivery time.
Orders placed by the Buyer shall not be regarded as accepted before these have been confirmed by the Seller in writing.
Orders and/or amendments of orders placed verbally or by telephone, must be confirmed in writing by the Buyer. Otherwise the Seller does not accept any responsibility for errors or consequent misunderstandings. Goods property has belong to the seller upon received payment from the buyer.

3. Terms of Delivery.
Unless otherwise expressly agreed in writing any indicated time of delivery shall be nonbinding for the Seller. Unless different agreement between the parties, the approximate term for the delivery is the one specified in the confirmation of order.
The Seller reserves the right to reasonably delivery in instilments.
The Seller is not obliged to accept the Products returns, unless otherwise agreed in writing. Any costs arising thereof shall be at the expense of the Buyer.

4. Duty to Inspection and Acceptance of Products.
Upon taking possession of the Products, the Buyer shall immediately: (i) check quantities and packaging of the Products and record any objections on the delivery note; and (ii) conduct a conformity check on the Products compared to the data indicated in the confirmation of order and record any objections on the delivery note.
In case of a notice of defect the Buyer shall comply with the following procedures and deadline: (i) the notification shall be made by no later than [3 (three) working days] from the taking possession of the Products by the Buyer. In the event of an objection to a defect which, despite a first inspection has remained undiscovered, the objection must be raised within the early of the expiry of the working day on which the defect has been discovered but in any event by no later than [2 (two) weeks] after take over of the Products; (ii) the detailed notice above mentioned shall be delivered in written form to the Seller within the deadlines. Any notice by telephone conversation shall not be accepted; (iii) the notice must clearly specify the kind and amount of the alleged defect; (iv) the Buyer agrees to make available for inspection the objected Products; such inspection shall be done by the Seller.
No objections with regard to the quantities, quality, type, and packaging of the Products shall be possible unless a note has been placed on the delivery note in accordance with the above mentioned procedure.
Any Product to which objection shall not have been raised in accordance with the procedures and deadlines set out above shall be regarded as approved and accepted by the Buyer.

5. Terms of Warranty.
The Seller hereby represents and warrants that the Products shall be free from defect and shall comply with the technical specifications forwarded by the Seller
The warranty shall be valid only on the products used in suitable environment and for suitable applications in appliance with technical specifications forwarded by the Seller; every improper use of the products is forbidden
The warranty shall not be valid if the defect or not conformity will prove to be depending on not correct on not suitable applications of the product, or if the product has been uncorrectly placed in operation. The seller preserved the right to modify the products without any notice.

6. Limitation of Liability.
Unless in case of justified objection which shall have been raised in accordance whit the procedure and deadlines set forth in paragraph 4 above, the Buyer shall not be entitled to any further rights or remedies. In particular, the Seller shall not be responsible for any compensation based on breach of contract or default, for any direct or indirect damage or loss of profit due to the use, the inability to use, or the incorporation of the Products in other products, unless under warranties granted in paragraph 6 or in cases of willful misconduct or gross negligence on the Seller's part.
The Seller shall do its best endeavor to deliver the Products within the time agreed (if any), but it shall not be liable for any loss or damage of any kind whatsoever caused directly or indirectly by any delay in the completion of the contract or delivery of the Products.
Catalogues, price lists or other advertising matters of the seller are only an indication of the type of Products and no prices or other information contained herein shall be binding for the Seller. The Seller does not accept any responsibility for errors o omissions contained in its price lists or promotional matters.

7. Controversy right
If the CUSTOMER intends to notify any not correspondence or appropriateness of one of the items delivered from the SUPPLIER, it is obliged to give written notice as specified in the paragraph "Duty to Inspection and Acceptance of Products."; otherwise this element is to be considered accepted in its entirety. The seller reserved the right to end the supply and/or the production any time without notice.

8. Intellectual Property
The Client expressly recognizes that trademarks, commercial names or other distinctive marks on the goods are in the exclusive property of the ELAN and will not be altered, changed, removed or cancelled in any manner. The Client has the limited right to use trademarks, commercial names or other distinctive marks, as well as other industrial exclusive right or Know how (productive or commercial) associated with the goods - which nonetheless remain in the exclusive property of ELAN - to the limited purpose of the resale of the goods to the final consumer. Any other utilization of the ELAN Intellectual Property by the Client, if not expressly granted by ELAN in writing, will be considered an infringement of the exclusive rights of ELAN, and a breach of contract, and will be therefore prosecuted.
The documents, drawings, data and information (both in written papers and on electronic support) which should be delivered to the Client, remain exclusive property of ELAN and constitute a support for a better representation of the product and are significant of the general performances of the product itself. The Client engages itself not to reproduce them, neither to disclose them to a third party, and he engages himself to undertake the proper precaution towards staff in order to grant the above protection.

9. Data Protection Law.
The personal data of the Buyer shall be processed in accordance with the Italian data protection law (Legislative Decree 196/2003). The Seller inform the Buyer that the Seller is the data controller and that the Buyer's personal data shall be collected and processed for the only purpose of the performance of this agreement. Pursuant article 7 of the Italian Legislative Decree 196/2003, the Buyer has the right to ask to the Seller the updating, amendment, integration, writing off and transformation in anonymous form of its data.

10. Applicable Law.
In case of the Buyer is a subject having Italian nationality, the present General Terms and Conditions of Sale and all the agreements executed between the Seller and the Buyer shall be governed by Italian laws. Any dispute arising between parties shall be of the exclusive competence of the referred to the Court of Ancona.
On the contrary, in case of the Buyer is a subject having a nationality different from the Italian one, the present General Terms and Conditions of Sale and all the agreements executed between the Seller and the Buyer shall be governed by the United Nations Convention of Vienna of 1980 on Contracts for the International Sale of Goods.

Elan srl
via Osimana, 70 - 60021
Camerano AN Italy

T: +39(071) 73 04 258
F: +39 (071) 73 04 282

www.elan.an.it
info@elan.an.it

Let's be in touch on social media

Distribuito da:

Distributed by: